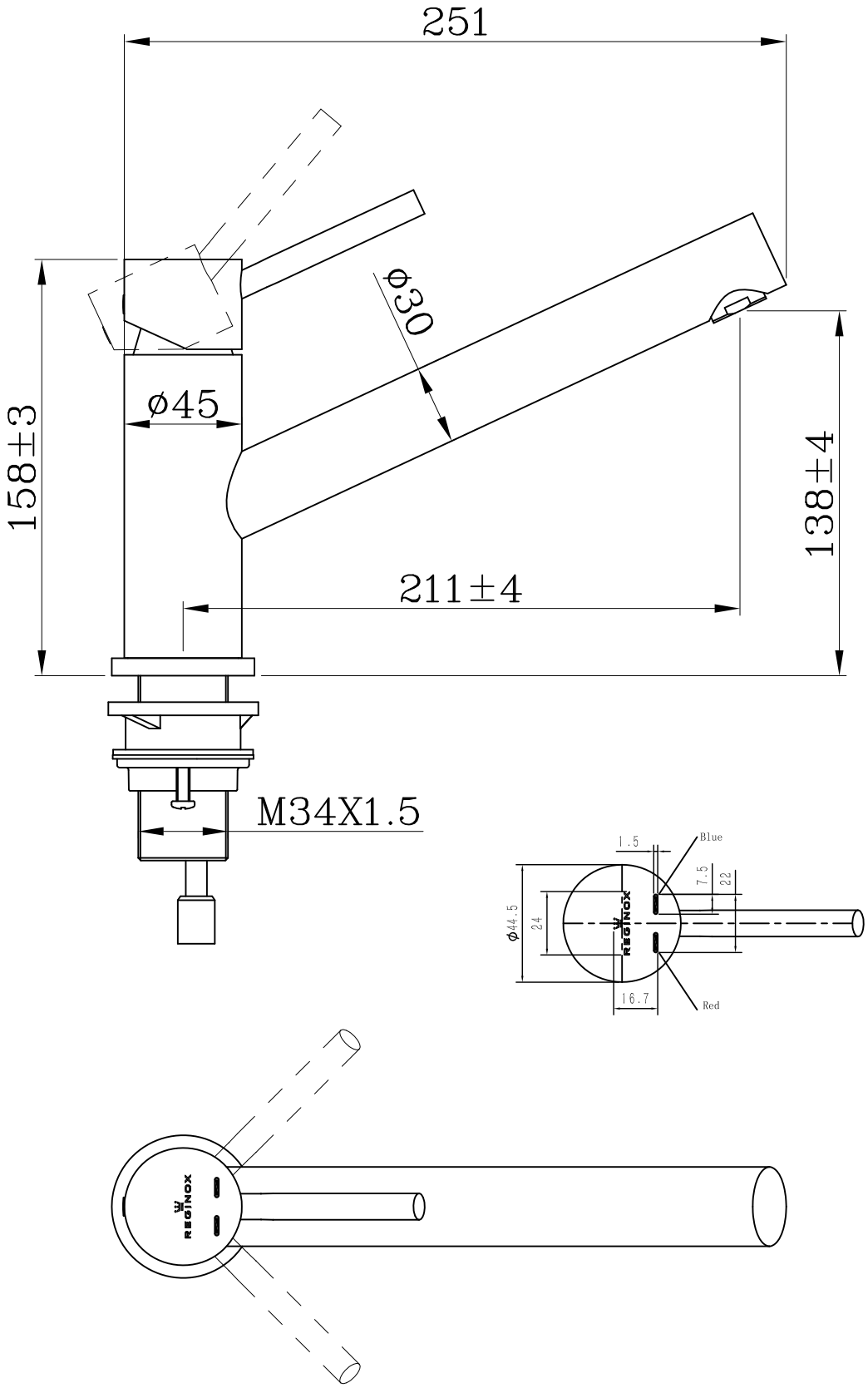
251
ø30
ø45
158±3
138±4
211±4
M34X1.5
1.5
Blue
7.5
22
ø44.5
24
16.7
Red
REGINOX
REGINOX