REGINOX

PRODUCTCATALOGUS - CATALOGUE PRODUITS

REGINOX

REGINOX STAAT VOOR HOOGWAARDIGE EN INNOVATIEVE SPOELBAKKEN EN WERKBLADEN.

REGINOX EST SYNONYME D' ÉVIERS ET DE PLANS DE TRAVAIL INNOVANTS ET DE QUALITÉ SUPÉRIEURE.

Al sinds 1976 staat Reginox in Rijssen voor kwaliteit in rvs spoelbakken en werkbladen voor de keuken. In eigen huis ontwerpen, ontwikkelen en produceren wij spoelbakken en werkbladen in een groot aantal stijlen en uitvoeringen. Daarnaast leveren we bijpassende kranen en accessoires.

Depuis 1976, Reginox, qui est situé à Rijssen, est synonyme de qualité en ce qui concerne les éviers et les plans de travail pour la cuisine, conçus en acier inoxydable. Nous concevons, développons et produisons en interne des éviers et des plans de travail dans un grand nombre de styles et de designs. Nous fournissons également des robinets et des accessoires assortis.

Kwaliteit voor de **keuken**

QUALITÉ POUR LA CUISINE

Met een innovatief aanbod richten wij ons op de nationale én internationale keuken- en projectmarkt. Op grond van onze ervaring weten wij wat consumenten willen en wat onze relaties verwachten. Zo onderscheiden onze rvs producten zich door een goede balans tussen vorm en functie, en maken we in ons productieproces gebruik van hoogwaardige materialen en moderne dieptrektechnieken.

Avec une gamme innovante, nous nous concentrons sur le marché national et international de la cuisine et des projets. Sur base de notre expérience, nous savons ce que les consommateurs veulent et ce que nos relations commerciales attendent.
Nos produits en acier inoxydable se distinguent par une bonne balance entre forme et fonction, et nous utilisons dans notre processus de production des matériaux de haute qualité et des techniques modernes de thermoformage.

EIGENTIJDS
A-MERK
une marque prestigieuse contemporaine

INHOUDSOPGAVE | TABLE DES MATIÈRES

2. WIE IS REGINOX | Qui est Reginox
6. DUTCH DESIGN
14. OVERZICHT KASTMAAT
Aperçu des armoires
24. NEW YORK
32. NEW YORK PVD
36. NEW YORK COATED
38. NEW JERSEY
40. FLORIDA
42. TEXAS
44. MIAMI
48. OHIO
52. OHIO COATED
58. NIAGARA
60. KANSAS
62. IB
64. HOUSTON
66. PHOENIX
68. ONTARIO
70. CENTURIO
74. DIVERSEN | Divers
78. COLORADO
80. COLORADO COATED
82. L18
86. L18 COATED
88. DIPLOMAT
90. DIVERSEN | Divers
94. OTTAWA
96. R18
100. CLEAN & CARE
112. AQUA LINE
114. REGI-GRANITE
124. REGI-CERAMIC
128. KEUKENKRANEN | Robinets de cuisine
138. PANAMA
140. ACCESSOIRES
146. WERKBLADEN | Plans de travail
156. LAY-ON

Druk- en zetfouten voorbehouden | Bruto adviesprijzen zonder BTW.
Sous réserve d'erreurs d'impression, de traduction et de typographie | Prix de vente conseillé brut hors TVA.

PRODUCTIE IN
EIGEN HUIS

DUTCH **DESIGN**

Betrouwbaar, verantwoordelijk & vooruitstrevend

Reginox is gevestigd in Rijssen, in het Oosten van Nederland. Hier worden al onze rvs spoelbakken ontwikkeld en geproduceerd. Reginox kent de waarde van design en weet de mooiste ontwerpen van rvs te maken.

Reginox spoelbakken zijn eenvoudig te installeren en staan garant voor een strakke afwerking met stijlvolle details aan de bovenranden.

Vlakbouwspoelbak

VLAKBOUW VLAKOPBOUW ONDERBOUW

Wie voor een vlakbouwspoelbak kiest, kiest voor een spoelbak die vrijwel altijd op drie manieren kan worden ingebouwd: vlakbouw, vlakopbouw of onderbouw. De vlak- en onderbouwopties geven een fraai resultaat als de spoelbak in een massief blad wordt geplaatst.

Inbouwspoelbak

INBOUW

De inbouwspoelbakken zijn in een handomdraai te plaatsen. U hoeft alleen maar een gat in het werkblad te zagen en de spoelbak met de meegeleverde klemmen en band vast te zetten. Alle spoelbakken worden geleverd met duidelijke instructies.

FABRICATION
EN **INTERNE**

Les éviers Reginox sont faciles à installer et garantissent une finition élégante avec des détails élégants sur les bords supérieurs.

Eviers à intégrer

INTÉGRÉE BORD PLAT SOUS-STRUCTURE

Qui choisit une unité de rinçage encastrée opte pour une unité de rinçage pouvant presque toujours être installée de trois façons : intégrée, bord plat ou en sous-structure. Les options intégrées et en sous-structure donnent un bon résultat si l'unité est placée dans un plan de travail massif.

Eviers à encastrer

ENCASTRER

Les éviers à encastrer peuvent être installés en un rien de temps. Tout ce que vous avez à faire est de percer un trou dans le plan de travail et de fixer l'unité avec les attaches et la sangle qui sont fournies avec l'évier. Toutes les unités sont livrées avec des instructions claires.

DUTCH **DESIGN**

Fiable, responsable & progressif

Tous nos éviers en acier inoxydable sont conçus et produits chez Reginox à Rijssen, dans l'est des Pays-Bas. Reginox connaît la valeur du design et sait comment concevoir les plus beaux produits en acier inoxydable.

Kastmaat

De keuze van uw spoelbak hangt samen met de maat van de onderkast waarin de spoelbak komt. Er bestaan verschillende kastmaten, van 40 t/m 100 cm. U hoeft alleen rekening te houden met de maat van de spoelbak, niet met een eventueel afdruipgedeelte. Reginox biedt voor elke kastmaat een ruim assortiment spoelbakken.

Technische informatie

Van alle geïntegreerde Reginox spoelbakken kunnen wij u duidelijke technische tekeningen verstrekken. Ook kunnen we freesmallen op maat leveren. Voor computergestuurde freesmachines kunnen we u de benodigde software aanbieden.

Onderhoudstips

- Voor het dagelijkse onderhoud is schoon water, met eventueel een beetje zachte zeep, voldoende.
- Gebruik regelmatig Reginox Inox Care voor het onderhoud van uw Reginox spoelbak. Wrijf de spoelbak eenmaal per week zachtjes in, dan blijft hij glanzen.
- Koffie-, thee- en vetaanslag verwijdert u het beste met een niet-agressief vloeibaar reinigingsmiddel.
- Poets met de zachte kant van een schuursponsje alleen in de polijstrichting. Zo voorkomt u dat er krassen of strepen zichtbaar worden.

Aansprakelijkheid

Reginox stelt zich niet aansprakelijk voor beschadiging door montage of onjuist onderhoud.

Taille de l’armoire

Le choix de votre évier dépend de la taille du meuble dans lequel l’unité sera installée. Il existe différentes tailles d’armoires, allant de 40cm jusqu’à 100 cm. Il vous suffit juste de tenir compte de la taille de l’évier et pas d’une éventuelle zone de drainage. Reginox vous propose une large gamme d’éviers pour toutes les tailles d’armoires.

Informations techniques

Nous pouvons vous fournir des dessins techniques clairs de toutes les unités Reginox intégrées. Nous pouvons également vous fournir des moules de fraisage personnalisés, ainsi que le logiciel requis pour les fraiseuses assistées par ordinateur.

Conseils d’entretien

- De l’eau propre, éventuellement avec un peu de savon doux, suffit pour l’entretien quotidien.
- Utilisez régulièrement Reginox Inox Care pour la maintenance de votre évier Reginox. Frottez doucement l’unité une fois par semaine pour qu’elle reste brillante.
- La meilleure façon d’éliminer les dépôts de café, de thé et de graisse consiste à utiliser un détergent liquide non agressif.
- Polissez avec le côté doux d’une éponge à récurer uniquement dans le sens du polissage. De cette façon, vous éviterez que des rayures n’apparaissent.

Responsabilité

Reginox n’assume aucune responsabilité pour les dommages causés par un montage ou un entretien incorrect.

Hoogwaardige en **innovatieve** spoelbakken

DES ÉVIERS ET DES PLANS
DE TRAVAIL INNOVANTS

VLAKBOUW / VLAKOPBOUW / ONDERBOUW - Intégrée / Bord plat / Sous-structure

400 MM

NEW YORK 18X40
P. 26

TEXAS 18X40
P. 43

TEXAS 30X40
P. 43

OHIO 18X40
P. 49

OHIO 18X40 JET BLACK
P. 55

IB 1840
P. 63

450 MM

NEW YORK 34X40
P. 26

HOUSTON 34X40
P. 65

COLORADO COMFORT
P. 79

COLORADO
L OKG JET BLACK P. 81

L18 370 OKG
P. 83

L18 390 OKG
P. 83

L18 390 COMFORT
P. 83

L18 390 OSK
P. 84

L18 3440 OKG
P. 84

L18 4035 OKG
P. 84

L18 4035 OKG WOKZ
P. 84

L18 4035 OSK
P. 85

L18 390 OKG JET
BLACK P. 87

500 MM

NEW YORK 40X40
P. 26

NEW YORK 40X40 OKG
P. 31

NEW YORK 40X40
COPPER ROSE
P. 34

NEW YORK 40X40
GOLD FLAX
P. 34

NEW YORK 40X40
GUN METAL SILVER
P. 34

NEW YORK 40X40
JET BLACK
P. 37

NEW JERSEY 40X37
P. 39

FLORIDA 40X40
P. 41

TEXAS 40X40
P. 43

MIAMI 40X40
COPPER
P. 46

MIAMI 40X40
GOLD
P. 46

MIAMI 40X40
GUN METAL
P. 46

OHIO 40X40
P. 49

OHIO 40X40
JET BLACK
P. 55

OHIO 40X40
MIDNIGHT SKY
P. 55

KANSAS 40X40
P. 61

IB 4040
P. 63

HOUSTON 40X40
P. 65

ONTARIO 40X40
P. 69

600 MM

NEW YORK 45X40
P. 26

NEW YORK 50X40
P. 27

NEW YORK
18X40+34X40
P. 27

NEW YORK
34X40+18X40
P. 27

NEW YORK 50X40
OKG
P. 31

NEW YORK 50X40
COPPER ROSE
P. 34

NEW YORK 50X40
GOLD FLAX
P. 35

NEW YORK 50X40
GUN METAL SILVER
P. 35

NEW YORK 50X40
JET BLACK
P. 37

NEW JERSEY 50X37
P. 39

NEW JERSEY
18X37+34X37
P. 39

NEW JERSEY
34X37+18X37
P. 39

FLORIDA 45X40
P. 41

FLORIDA 50X40
P. 41

TEXAS 50X40
P. 43

MIAMI 50X40
COPPER
P. 47

MIAMI 50X40
GOLD
P. 47

MIAMI 50X40
GUN METAL
P. 47

OHIO 50X40
P. 49

OHIO 50X40
JET BLACK
P. 55

OHIO 50X40
MIDNIGHT SKY
P. 56

OHIO 50X40
ARCTIC WHITE
P. 56

NIAGARA
P. 59

KANSAS 50X40
P. 61

IB 5040
P. 63

HOUSTON 50X40
P. 65

ONTARIO 50X40
P. 69

700 MM

FLORIDA 55X40
P. 41

800 MM

NEW YORK 18X40+40X40
P. 27

NEW YORK 40X40+18X40
P. 28

NEW YORK 18X40+50X40
P. 29

NEW YORK 50X40+18X40
P. 30

NEW YORK 34X40+34X40
P. 30

NEW YORK 72X40 OKG
P. 31

NEW YORK 72X40 JET BLACK
P. 37

OHIO 40X40+18X40
P. 50

OHIO 18X40+50X40
P. 50

OHIO 50X40+18X40
P. 50

ONTARIO 70X40
P. 69

HALIFAX
P. 75

PRINCESS 80
P. 76

L18 35D40 KGOKG
P. 85

VLAKBOUW / VLAKOPBOUW / ONDERBOUW - Intégrée / Bord plat / Sous-structure

900 MM

NEW YORK 40X40+40X40
P. 30

OHIO 80X42
P. 49

OHIO 40X40+40X40
P. 50

OHIO 80X42 JET BLACK
P. 56

VLAKBOUW / VLAKOPBOUW - Intégrée / Bord plat

500 MM

OHIO 40X40 TAPWING
P. 51

OHIO 40X40 JET BLACK
TAPWING P. 56

PHOENIX 40
LINKS / GAUCHE P. 67

PHOENIX 40
RECHTS / DROITE P. 67

CENTURIO L10
P. 72

CENTURIO L10
LINKS / GAUCHE P. 72

CENTURIO L10
RECHTS / DROITE P. 72

ADMIRAL L40
P. 75

600 MM

NEW YORK 50X40
TAPWING P. 30

OHIO 50X40
TAPWING P. 51

OHIO 50X40 JET BLACK
TAPWING P. 57

PHOENIX 50
LINKS / GAUCHE P. 67

PHOENIX 50
RECHTS / DROITE P. 67

CENTURIO L10 2X
P. 72

CENTURIO L1,5
P. 73

CENTURIO L1,5 2X
P. 73

QUEEN L60
P. 75

ADMIRAL L60
P. 75

BOSTON L
P. 76

800 MM

CENTURIO L20
P. 73

CENTURIO L30
P. 73

INBOUW - Encastrer

400 MM

R18 2330 OSK
P. 97

R18 3530 OSK
P. 97

450 MM

REGENT 10
P. 90

BETA 10 BAP
P. 91

COLORADO COMFORT R
P. 91

MOSCOW 0KG
P. 92

REGIDRAIN
P. 92

REX 10
P. 92

R18 370 OSP
P. 97

R18 390 OSK
P. 98

R18 390 COMFORT
P. 98

R18 370 OKG
P. 98

R18 4035 OKG
P. 98

R18 4035 OSK
P. 99

R18 4035 OSK WOKZ
P. 99

500 MM

DIPLOMAT 10 ECO
P. 88

DIPLOMAT 10 LUX
P. 89

ADMIRAL R40
P. 91

CENTURIO R10
P. 93

600 MM

DIPLOMAT 1,5 ECO
P. 88

DIPLOMAT 1,5 LUX
P. 89

MINISTER 10
P. 92

OTTAWA OSP WANDMONTAGE
/ MONTAGE MURAL P. 95

INBOUW - Encastrer

800 MM

DIPLOMAT 30 ECO
P. 88

DIPLOMAT 20 LUX
P. 89

DIPLOMAT 30 LUX
P. 89

REGENT 20
P. 90

REGENT 25
P. 90

REGENT 30
P. 90

BETA 30 BAP
P. 91

900 MM

JUMBO
P. 93

ONDERBOUW - Sous-structure

600 MM

ALASKA
LINKS / GAUCHE
P. 76

ALASKA
RECHTS / DROITE
P. 76

CLEAN & CARE ZONDER OVERLOOP - Sans trop-plein

300 MM

RIO CC (304)
P. 111

400 MM

IB 1840-CC (304)
P. 103

CARIBBEAN CC (304)
P. 103

L18 3016 KG (304)
P. 105

450 MM

ATLANTIS L SP-CC (304)
P. 102

ATLANTIS SP-CC (316)
P. 102

COLORADO KG-CC (304)
P. 103

L18 390 KG-CC (304)
P. 105

L18 390 VP-CC (304)
P. 105

L18 390 VP-CC (304)
10 CM P. 105

L18 4035 KG-CC (304)
P. 106

L18 4035 VP-CC (304)
P. 106

L18 4035 SK 10 CM (304)
P. 107

CLEAN & CARE ZONDER OVERLOOP - Sans trop-plein

450 MM

L18 4035 VP-CC 10 CM
(304) P. 107

MOSCOW KG-CC (304)
P. 107

NEW YORK 34X40 KG-CC
(304) P. 110

500 MM

ADMIRAL (L)40 KG-CC
(304) P. 101

CENTURIO L10-CC (304)
P. 103

IB 4040-CC (316)
P. 104

KANSAS 40X40 CC (304)
P. 104

NEW JERSEY 40X37 KG-CC
10 CM (304) P. 110

NEW YORK 40X40 KG-CC
(304) P. 111

600 MM

BOSTON KG-CC (304)
P. 102

IB 5040-CC (316)
P. 104

KANSAS 50X40 CC (304)
P. 104

MORENA KGKG (304)
P. 107

NEW JERSEY 50X37 KG-CC
10 CM (304) P. 110

NEW JERSEY 34X37+18X37
KGKG-CC 10 CM (304)
P. 110

NEW YORK 50X40
KG-CC (304)
P. 111

800 MM

BETA 30 KG-CC (304)
P. 102

L18 35D40 KGKG-CC (304)
P. 106

L18 35D40 VPVP-CC (304)
P. 106

NEW YORK 72X40 KG-CC
(304) P. 111

AQUA LINE

300 MM

RIO
P. 113

400 MM

CARIBBEAN
P. 113

450 MM

AMAZONE
P. 113

ATLANTIS
P. 113

REGI-GRANITE INBOUW / ONDERBOUW - Encastrer / Sous-structure

500 MM

AMSTERDAM 40
BLACK SILVERY
P. 117

AMSTERDAM 40
CAFFE SILVERY
P. 117

AMSTERDAM 40
GREY SILVERY
P. 117

AMSTERDAM 40
PURE WHITE
P. 117

AMSTERDAM 40
PURE BLACK
P. 117

600 MM

AMSTERDAM 50
BLACK SILVERY
P. 118

AMSTERDAM 50
CAFFE SILVERY
P. 118

AMSTERDAM 50
GREY SILVERY
P. 118

AMSTERDAM 50
PURE WHITE
P. 118

AMSTERDAM 50
PURE BLACK
P. 118

800 MM

AMSTERDAM 72
BLACK SILVERY
P. 119

AMSTERDAM 72
CAFFE SILVERY
P. 119

AMSTERDAM 72
GREY SILVERY
P. 119

AMSTERDAM 72
PURE WHITE
P. 119

AMSTERDAM 72
PURE BLACK
P. 119

900 MM

AMSTERDAM 20
BLACK SILVERY
P. 116

AMSTERDAM 20
CAFFE SILVERY
P. 116

AMSTERDAM 20
GREY SILVERY
P. 116

AMSTERDAM 20
PURE WHITE
P. 116

BREDA 20
BLACK SILVERY
P. 120

BREDA 20
CAFFE SILVERY
P. 120

BREDA 20
GREY SILVERY
P. 120

BREDA 20
PURE WHITE
P. 120

REGI-GRANITE INBOUW - Encastrer

450 MM

AMSTERDAM 34
BLACK SILVERY
P. 117

AMSTERDAM 34
CAFFE SILVERY
P. 117

AMSTERDAM 34
GREY SILVERY
P. 117

AMSTERDAM 34
PURE WHITE
P. 117

600 MM

AMSTERDAM 10
BLACK SILVERY
P. 116

AMSTERDAM 10
CAFFE SILVERY
P. 116

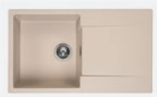

AMSTERDAM 10
GREY SILVERY
P. 116

AMSTERDAM 10
PURE WHITE
P. 116

REGI-GRANITE INBOUW - Encastrer

600 MM

AMSTERDAM 43
BLACK SILVERY
P. 118

AMSTERDAM 43
CAFFE SILVERY
P. 118

AMSTERDAM 43
GREY SILVERY
P. 118

AMSTERDAM 43
PURE WHITE
P. 118

AMSTERDAM 54
BLACK SILVERY
TAPWING
P. 118

AMSTERDAM 54
CAFFE SILVERY
TAPWING
P. 118

AMSTERDAM 54
GREY SILVERY
TAPWING
P. 118

AMSTERDAM 54
PURE WHITE
TAPWING
P. 118

AMSTERDAM 78
BLACK SILVERY
P. 119

AMSTERDAM 78
CAFFE SILVERY
P. 119

AMSTERDAM 78
GREY SILVERY
P. 119

AMSTERDAM 78
PURE WHITE
P. 119

AMSTERDAM 540
BLACK SILVERY
P. 119

AMSTERDAM 540
CAFFE SILVERY
P. 119

AMSTERDAM 540
GREY SILVERY
P. 119

AMSTERDAM 540
PURE WHITE
P. 119

BREDA 10
BLACK SILVERY
LINKS / GAUCHE
P. 120

BREDA 10
CAFFE SILVERY
LINKS / GAUCHE
P. 120

BREDA 10
GREY SILVERY
LINKS / GAUCHE
P. 120

BREDA 10
PURE WHITE
LINKS / GAUCHE
P. 120

BREDA 10
BLACK SILVERY
RECHTS / DROITE
P. 120

BREDA 10
CAFFE SILVERY
RECHTS / DROITE
P. 120

BREDA 10
GREY SILVERY
RECHTS / DROITE
P. 120

BREDA 10
PURE WHITE
RECHTS / DROITE
P. 120

HARLEM 10
BLACK SILVERY
P. 121

HARLEM 10
CAFFE SILVERY
P. 121

HARLEM 10
GREY SILVERY
P. 121

HARLEM 10
PURE WHITE
P. 121

HARLEM 15
BLACK SILVERY
P. 121

HARLEM 15
CAFFE SILVERY
P. 121

HARLEM 15
GREY SILVERY
P. 121

HARLEM 15
PURE WHITE
P. 121

REGI-GRANITE INBOUW - Encastrer

800 MM

AMSTERDAM 15
BLACK SILVERY
P. 116

AMSTERDAM 15
CAFFE SILVERY
P. 116

AMSTERDAM 15
GREY SILVERY
P. 116

AMSTERDAM 15
PURE WHITE
P. 116

900 MM

AMSTERDAM 25
BLACK SILVERY
P. 117

AMSTERDAM 25
CAFFE SILVERY
P. 117

AMSTERDAM 25
GREY SILVERY
P. 117

AMSTERDAM 25
PURE WHITE
P. 117

BREDA 30
BLACK SILVERY
P. 121

BREDA 30
CAFFE SILVERY
P. 121

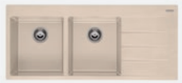

BREDA 30
GREY SILVERY
P. 121

BREDA 30
PURE WHITE
P. 121

REGI-GRANITE VLAKBOUW - Intégrée

500 MM

TEXEL 40
PURE BLACK
P. 122

TEXEL 40
BLACK SILVERY
P. 122

600 MM

TEXEL 50
PURE BLACK
P. 123

TEXEL 50
BLACK SILVERY
P. 123

REGI-CERAMIC

600 MM

RL301 CW
P. 125

RL304 CW
P. 125

RL401 CB
P. 125

RL404 CB
P. 125

RL504 CW
P. 126

BELFAST
P. 126

MATARO
P. 126

Luxe en comfort - luxe et confort

Deze designspoelbak heeft een superstrakke vormgeving, mede doordat hij is diepgetrokken zonder enige las- en vouwnaden. De eveneens diepgetrokken ‘comfort plug’-afvoer onderstreept de stijlvolle look en zorgt bovendien voor optimale hygiëne.

COMFORT PLUG
Bouchon de confort

New York est considérée par beaucoup comme la capitale du monde. Leader dans le style, le luxe et le confort. Et ce sont exactement les caractéristiques que vous voyez dans la ligne New York de Reginox. Cet évier design a un look sans fioriture, en partie parce qu’il est conçu sans soudure et sans pliure. La soupape intégrée ‘comfort plug’ souligne le look élégant et garantit une hygiène optimale.

DE SPOELBAKKEN IN DE NEW YORK-LIJN HEBBEN EEN BINNEN- EN BUITENRADIUS VAN 10 MM.

Les éviers de la ligne New York ont un rayon intérieur et extérieur de 10 mm.

STIJLVOL ALS **NEW YORK**

ÉLÉGANT COMME NEW YORK

New York wordt door velen gezien als de hoofdstad van de wereld. Toonaangevend in stijl, luxe en comfort. En dat zijn precies de kenmerken die u terugziet in de New York van Reginox.

NEW YORK
18X40

Kastmaat Armoire	400 mm
Diepte Profondeur	145 mm
Afmeting spoelbak Dimensions cuve	183 x 403 mm
Totale afmeting Dimensions totales	220 x 440 mm

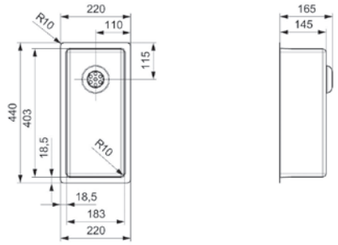

Comfort plug | 10 mm radius | Popup R35085 apart verkrijgbaar - Bouchon de confort | Rayon de 10 mm Popup R35085 vendu séparément

Artikelnummer / Numéro d'article **R27851**
Prijs / Prix € 261,00

NEW YORK
50X40

Kastmaat Armoire	600 mm
Diepte Profondeur	200 mm
Afmeting spoelbak Dimensions cuve	503 x 403 mm
Totale afmeting Dimensions totales	540 x 440 mm

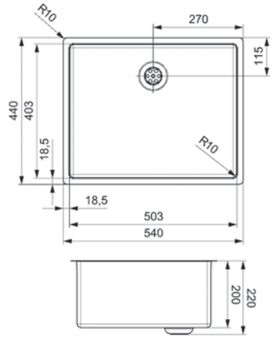

Comfort plug | 10 mm radius | Popup R35085 apart verkrijgbaar - Bouchon de confort | Rayon de 10 mm Popup R35085 vendu séparément

Artikelnummer / Numéro d'article **R27646**
Prijs / Prix € 330,25

NEW YORK
34X40

Kastmaat Armoire	450 mm
Diepte Profondeur	180 mm
Afmeting spoelbak Dimensions cuve	343 x 403 mm
Totale afmeting Dimensions totales	380 x 440 mm

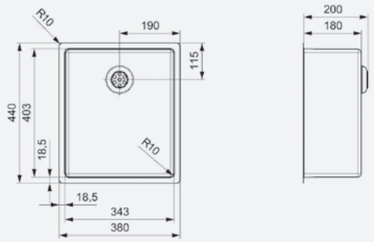

Comfort plug | 10 mm radius | Popup R35085 apart verkrijgbaar - Bouchon de confort | Rayon de 10 mm Popup R35085 vendu séparément

Artikelnummer / Numéro d'article **R27820**
Prijs / Prix € 302,50

NEW YORK
18X40+34X40

Kastmaat Armoire	600 mm
Diepte Profondeur	145 + 180 mm
Afmeting spoelbak Dimensions cuve	183 x 403 + 343 x 403 mm
Totale afmeting Dimensions totales	580 x 440 mm

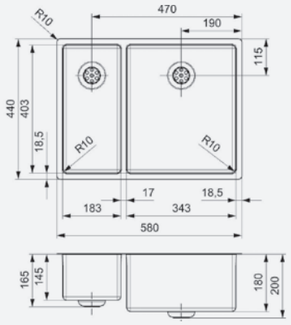

Comfort plug | 10 mm radius | Popup R35085 apart verkrijgbaar - Bouchon de confort | Rayon de 10 mm Popup R35085 vendu séparément

Artikelnummer / Numéro d'article **R27844**
Prijs / Prix € 620,25

NEW YORK
40X40

Kastmaat Armoire	500 mm
Diepte Profondeur	180 mm
Afmeting spoelbak Dimensions cuve	403 x 403 mm
Totale afmeting Dimensions totales	440 x 440 mm

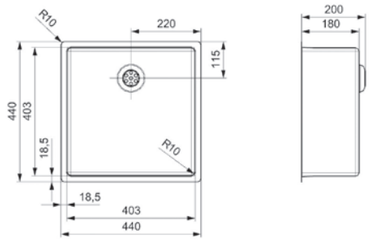

Comfort plug | 10 mm radius | Popup R35085 apart verkrijgbaar - Bouchon de confort | Rayon de 10 mm Popup R35085 vendu séparément

Artikelnummer / Numéro d'article **R27639**
Prijs / Prix € 311,50

NEW YORK
34X40+18X40

Kastmaat Armoire	600 mm
Diepte Profondeur	180 + 145 mm
Afmeting spoelbak Dimensions cuve	343 x 403 + 183 x 403 mm
Totale afmeting Dimensions totales	580 x 440 mm

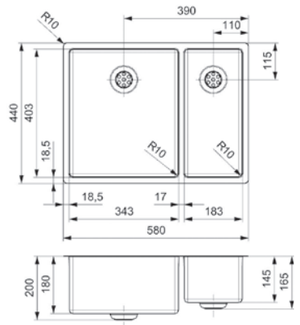

Comfort plug | 10 mm radius | Popup R35085 apart verkrijgbaar - Bouchon de confort | Rayon de 10 mm Popup R35085 vendu séparément

Artikelnummer / Numéro d'article **R27806**
Prijs / Prix € 620,25

NEW YORK
45X40

Kastmaat Armoire	600 mm
Diepte Profondeur	180 mm
Afmeting spoelbak Dimensions cuve	453 x 403 mm
Totale afmeting Dimensions totales	490 x 440 mm

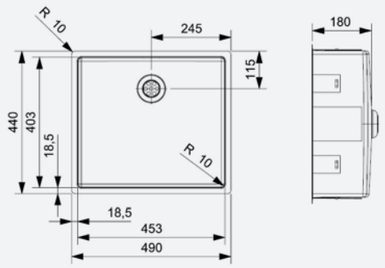

Comfort plug | 10 mm radius | Popup R35085 apart verkrijgbaar - Bouchon de confort | Rayon de 10 mm Popup R35085 vendu séparément

Artikelnummer / Numéro d'article **R35528**
Prijs / Prix € 338,25

NEW YORK
18X40+40X40

Kastmaat Armoire	800 mm
Diepte Profondeur	145 + 180 mm
Afmeting spoelbak Dimensions cuve	183 x 403 + 403 x 403 mm
Totale afmeting Dimensions totales	640 x 440 mm

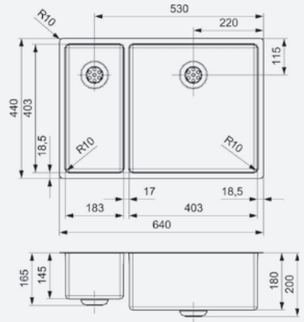

Comfort plug | 10 mm radius | Popup R35085 apart verkrijgbaar - Bouchon de confort | Rayon de 10 mm Popup R35085 vendu séparément

Artikelnummer / Numéro d'article **R27868**
Prijs / Prix € 724,75

Zonder enige
las- en vouwnaden

SANS AUCUNE SOUDURE NI PLIURE

NEW YORK

NEW YORK
40X40+18X40

Kastmaat Armoire	800 mm
Diepte Profondeur	180 + 145 mm
Afmeting spoelbak Dimensions cuve	403 x 403 + 183 x 403 mm
Totale afmeting Dimensions totales	640 x 440 mm

Artikelnummer /
Numéro d'article **R27813**
Prijs / Prix € 724,75

Comfort plug | 10 mm radius | Popup R35085 apart verkrijgbaar - Bouchon de confort | Rayon de 10 mm Popup R35085 vendu séparément

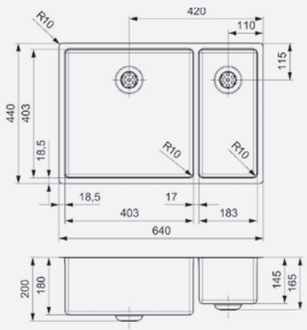

NEW YORK
18X40+50X40

Kastmaat Armoire	800 mm
Diepte Profondeur	145 + 200 mm
Afmeting spoelbak Dimensions cuve	183 x 403 + 503 x 403 mm
Totale afmeting Dimensions totales	740 x 440 mm

Artikelnummer /
Numéro d'article **R27790**
Prijs / Prix € 758,25

Comfort plug | 10 mm radius | Popup R35085 apart verkrijgbaar - Bouchon de confort | Rayon de 10 mm Popup R35085 vendu séparément

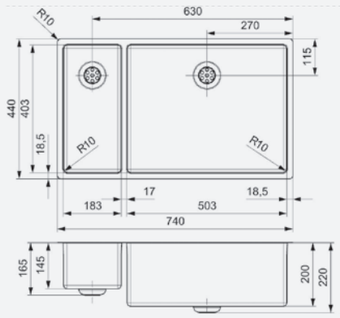

NEW YORK
50X40+18X40

Kastmaat Armoire	800 mm
Diepte Profondeur	200 + 145 mm
Afmeting spoelbak Dimensions cuve	503 x 403 + 183 x 403 mm
Totale afmeting Dimensions totales	740 x 440 mm

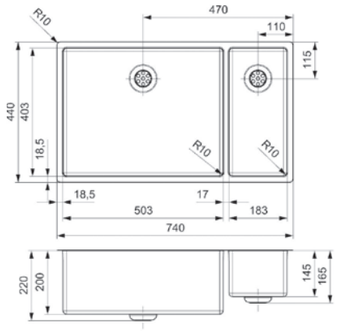

Artikelnummer /
Numéro d'article **R27837**
Prijs / Prix € 758,25

Comfort plug | 10 mm radius| Popup R35085 apart verkrijgbaar - Bouchon de confort | Rayon de 10 mm
Popup R35085 vendu séparément

NEW YORK
40X40 OKG

Kastmaat Armoire	500 mm
Diepte Profondeur	180 mm
Afmeting spoelbak Dimensions cuve	403 x 403 mm
Totale afmeting Dimensions totales	440 x 440 mm

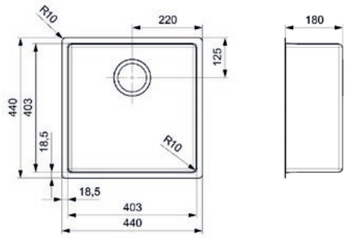

Artikelnummer /
Numéro d'article **R28124**
Prijs / Prix € 311,50

10 mm radius | Standaard afvoergat 3.5" | Popup R35078 apart verkrijgbaar - Rayon de 10 mm | Bonde de 3.5"
Popup R35078 vendu séparément

NEW YORK
34X40+34X40

Kastmaat Armoire	800 mm
Diepte Profondeur	180 + 180 mm
Afmeting spoelbak Dimensions cuve	343 x 403 + 343 x 403 mm
Totale afmeting Dimensions totales	740 x 440 mm

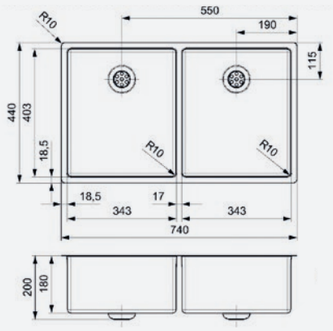

Artikelnummer /
Numéro d'article **R28223**
Prijs / Prix € 724,75

Comfort plug | 10 mm radius | Popup R35085 apart verkrijgbaar - Bouchon de confort | Rayon de 10 mm
Popup R35085 vendu séparément

NEW YORK
50X40 OKG

Kastmaat Armoire	600 mm
Diepte Profondeur	200 mm
Afmeting spoelbak Dimensions cuve	503 x 403 mm
Totale afmeting Dimensions totales	540 x 440 mm

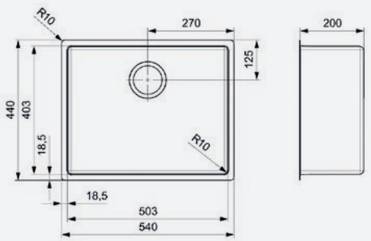

Artikelnummer /
Numéro d'article **R28131**
Prijs / Prix € 330,25

10 mm radius | Standaard afvoergat 3.5" | Popup R35078 apart verkrijgbaar - Rayon de 10 mm | Bonde de 3.5"
Popup R35078 vendu séparément

NEW YORK
40X40+40X40

Kastmaat Armoire	900 mm
Diepte Profondeur	180 + 180 mm
Afmeting spoelbak Dimensions cuve	403 x 403 + 403 x 403 mm
Totale afmeting Dimensions totales	860 x 440 mm

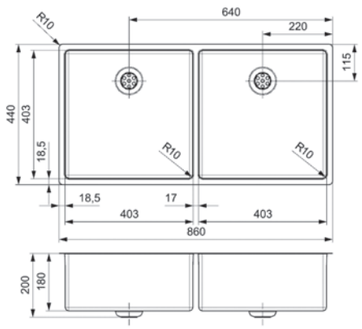

Artikelnummer /
Numéro d'article **R28254**
Prijs / Prix € 761,5

Comfort plug | 10 mm radius | Popup R35085 apart verkrijgbaar - Bouchon de confort | Rayon de 10 mm
Popup R35085 vendu séparément

NEW YORK
72X40 OKG

Kastmaat Armoire	800 mm
Diepte Profondeur	220 mm
Afmeting spoelbak Dimensions cuve	723 x 403 mm
Totale afmeting Dimensions totales	760 x 440 mm

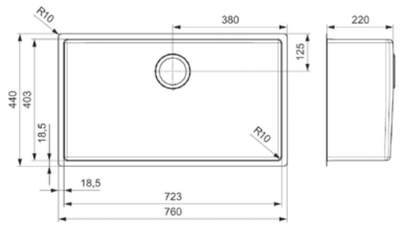

Artikelnummer /
Numéro d'article **R31377**
Prijs / Prix € 490,00

10 mm radius | Standaard afvoergat 3.5" | Popup R35078 apart verkrijgbaar - Rayon de 10 mm | Bonde de 3.5"
Popup R35078 vendu séparément

NEW YORK 50X40
TAPWING

Kastmaat Armoire	600 mm
Diepte Profondeur	200 mm
Afmeting spoelbak Dimensions cuve	503 x 403 mm
Totale afmeting Dimensions totales	540 x 510 mm

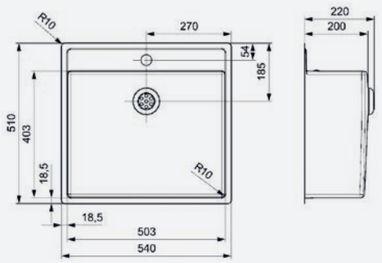

Artikelnummer /
Numéro d'article **R34774**
Prijs / Prix € 457,50

Comfort plug | 10 mm radius | Popup R35085 apart verkrijgbaar - Bouchon de confort | Rayon de 10 mm
Popup R35085 vendu séparément

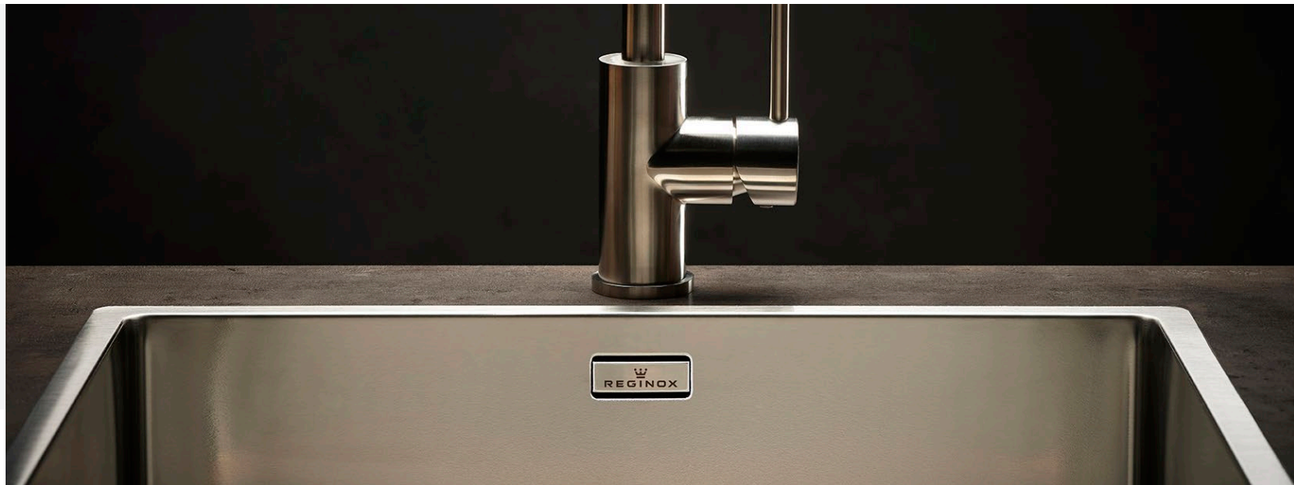

Kies voor onze New York 40x40 of 50x40 in Gun Metal Silver, Copper Rose of Gold Flax en maak zo elke keuken compleet. Deze New York spoelbakken behouden hun vertrouwde kwaliteit en comfort en zijn voorzien van dezelfde superstrakke vormgeving door onze dieptrek techniek en hoogwaardige kwaliteit rvs. Bovendien bevatten ze geen las- of vouwnaden en zijn de overloop en comfortplug mee gekleurd. Het beste van twee werelden door de prachtige kleuren en een oogstrelend uiterlijk! De New York PVD spoelbakken zijn ideaal te combineren met de PVD kranen van Reginox.

Nos éviers New York sont maintenant également disponibles en couleur ! La célèbre série New York a été étendue avec trois couleurs différentes qui ont été créées grâce à la technique PVD. Optez pour notre New York 40x40 ou 50x40 en Gun Metal Silver, Copper Rose ou Gold Flax pour apporter la touche finale à n'importe quelle cuisine. Ces éviers New York conservent leur qualité et confort habituels et présentent le même design très épuré grâce à notre technique d'emboutissage et à l'utilisation d'acier inoxydable de haute qualité. De plus, ils ne contiennent pas de joints de soudure ou de pliure et le trop-plein et l'évacuation profonde 'Comfort Plug' sont dans la même couleur. Le meilleur de deux mondes grâce aux toutes nouvelles couleurs et à un style magnifique ! Les éviers PVD New York se combinent parfaitement avec les robinets PVD de Reginox.

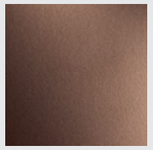

COPPER ROSE

GOLD FLAX

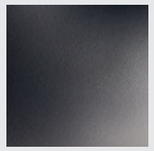

GUN METAL SILVER

KLEURRIJK
NEW YORK

NEW YORK COLORÉ

Onze New York spoelbakken zijn tevens verkrijgbaar in kleur! De bekende New York serie is beschikbaar in drie verschillende kleuren welke mogelijk gemaakt worden door PVD-techniek.

Kleurafwijking per artikel is mogelijk - Une variation de couleur par élément est possible

NEW YORK
40X40 COPPER ROSE

Kastmaat Armoire	500 mm
Diepte Profondeur	180 mm
Afmeting spoelbak Dimensions cuve	403 x 403 mm
Totale afmeting Dimensions totales	440 x 440 mm

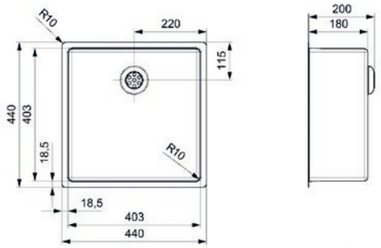

Artikelnummer / Numéro d'article **R35122**
Prijs / Prix € 739,75

Comfort plug | 10 mm radius | Popup R35696 apart verkrijgbaar - Bouchon de confort | Rayon de 10 mm Popup R35696 vendu séparément

NEW YORK
40X40 GOLD FLAX

Kastmaat Armoire	500 mm
Diepte Profondeur	180 mm
Afmeting spoelbak Dimensions cuve	403 x 403 mm
Totale afmeting Dimensions totales	440 x 440 mm

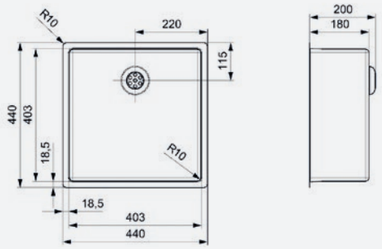

Artikelnummer / Numéro d'article **R35139**
Prijs / Prix € 739,75

Comfort plug | 10 mm radius | Popup R35702 apart verkrijgbaar - Bouchon de confort | Rayon de 10 mm Popup R35702 vendu séparément

NEW YORK
40X40 GUN METAL SILVER

Kastmaat Armoire	500 mm
Diepte Profondeur	180 mm
Afmeting spoelbak Dimensions cuve	403 x 403 mm
Totale afmeting Dimensions totales	440 x 440 mm

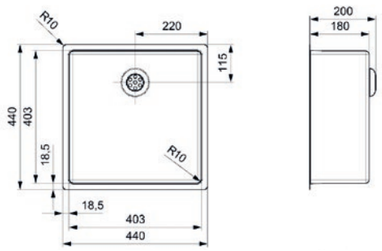

Artikelnummer / Numéro d'article **R35115**
Prijs / Prix € 739,75

Comfort plug | 10 mm radius | Popup R35689 apart verkrijgbaar - Bouchon de confort | Rayon de 10 mm Popup R35689 vendu séparément

NEW YORK
50X40 COPPER ROSE

Kastmaat Armoire	600 mm
Diepte Profondeur	200 mm
Afmeting spoelbak Dimensions cuve	503 x 403 mm
Totale afmeting Dimensions totales	540 x 440 mm

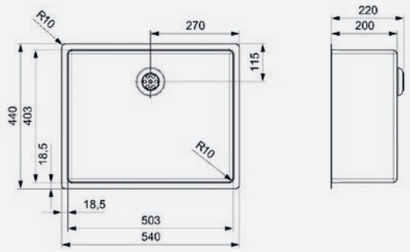

Artikelnummer / Numéro d'article **R35153**
Prijs / Prix € 854,75

Comfort plug | 10 mm radius | Popup R35696 apart verkrijgbaar - Bouchon de confort | Rayon de 10 mm Popup R35696 vendu séparément

NEW YORK
50X40 GOLD FLAX

Kastmaat Armoire	600 mm
Diepte Profondeur	200 mm
Afmeting spoelbak Dimensions cuve	503 x 403 mm
Totale afmeting Dimensions totales	540 x 440 mm

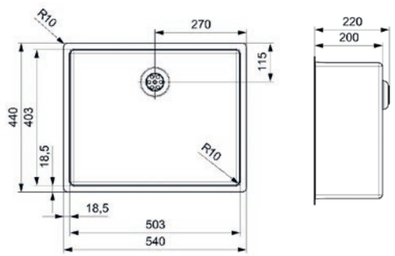

Artikelnummer / Numéro d'article **R35160**
Prijs / Prix € 854,75

Comfort plug | 10 mm radius | Popup R35702 apart verkrijgbaar - Bouchon de confort | Rayon de 10 mm Popup R35702 vendu séparément

NEW YORK
50X40 GUN METAL SILVER

Kastmaat Armoire	600 mm
Diepte Profondeur	200 mm
Afmeting spoelbak Dimensions cuve	503 x 403 mm
Totale afmeting Dimensions totales	540 x 440 mm

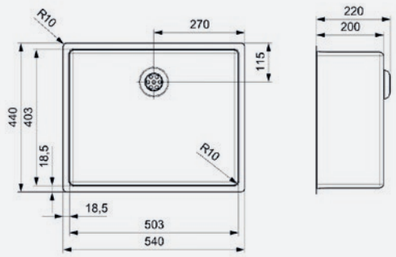

Artikelnummer / Numéro d'article **R35146**
Prijs / Prix € 854,75

Comfort plug | 10 mm radius | Popup R35689 apart verkrijgbaar - Bouchon de confort | Rayon de 10 mm Popup R35689 vendu séparément

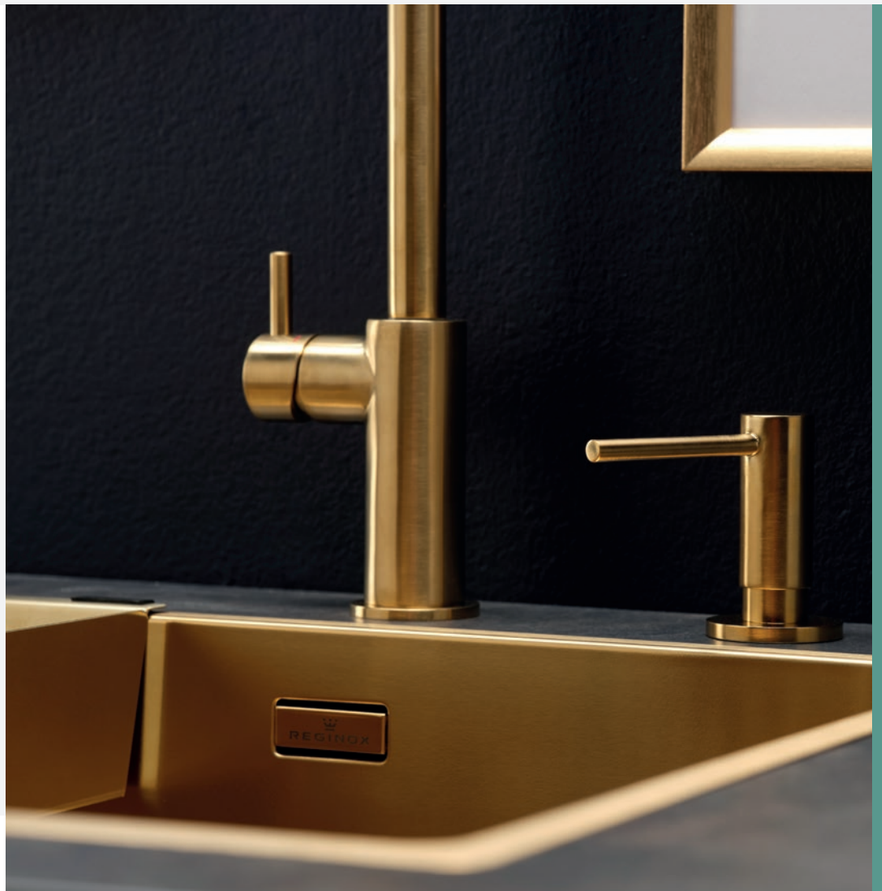

Brengt kleur **in de keuken**

APPORTE DE LA COULEUR DANS LA CUISINE

DESIGN
SPOELBAK

évier design

NEW YORK JET BLACK
STIJLVOL ZWART

NEW YORK JET BLACK: NOIR ÉLÉGANT

Deze designspoelbak heeft een superstrakke vormgeving, mede doordat hij is diepgetrokken zonder enige las- en vouwnaden. De Jet Black serie is volledig in het diep zwart uitgevoerd, zo ook de overloop en korfplug. Met een binnen- en buitenradius van 10 mm zal deze Jet Black serie zeker niet misstaan in menig keuken. De New York Jet Black spoelbakken zijn ideaal te combineren met de zwarte kranen van Reginox.

Cet évier au design très épuré est embouti sans soudure. La série Jet Black est entièrement exécutée en noir profond, tout comme le trop-plein et le bouchon du panier. Avec un rayon intérieur et extérieur de 10 mm, cette série Jet Black trouvera sa place dans de nombreuses cuisines. Le New York Jet Black se combine de façon idéale avec les robinets noirs de Reginox.

NEW YORK
40X40 JET BLACK

Kastmaat Armoire	500 mm
Diepte Profondeur	180 mm
Afmeting spoelbak Dimensions cuve	403 x 403 mm
Totale afmeting Dimensions totales	440 x 440 mm

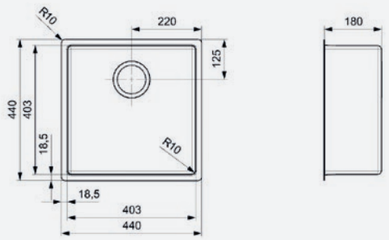

Artikelnummer /
Numéro d'article **R34255**
Prijs / Prix € 466,00

NEW YORK
50X40 JET BLACK

Kastmaat Armoire	600 mm
Diepte Profondeur	200 mm
Afmeting spoelbak Dimensions cuve	503 x 403 mm
Totale afmeting Dimensions totales	540 x 440 mm

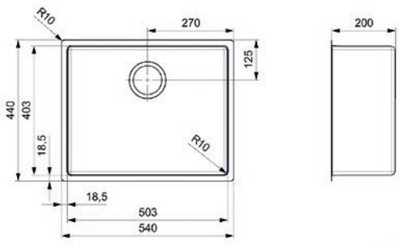

Artikelnummer /
Numéro d'article **R34262**
Prijs / Prix € 483,00

NEW YORK
72X40 JET BLACK

Kastmaat Armoire	800 mm
Diepte Profondeur	220 mm
Afmeting spoelbak Dimensions cuve	723 x 403 mm
Totale afmeting Dimensions totales	760 x 440 mm

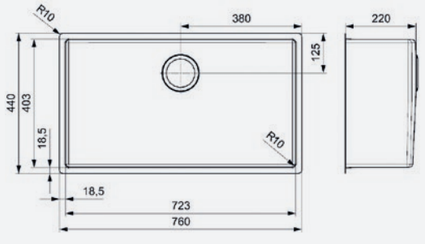

Artikelnummer /
Numéro d'article **R34996**
Prijs / Prix € 734,00

HORIZONTALE DIEPTE **37 CM**

profondeur horizontale 37 cm

NEW **JERSEY**

Zoals New Jersey geografisch in het verlengde ligt van de wereldstad New York, zo is de New Jersey lijn een uitbreiding op onze bestseller: de New York spoelbak. Ook de New Jersey is een zeer modern vormgegeven designspoelbak met een binnen- en buitenradius van 10 mm en een diepgetrokken plug. Het verschil schuilt in de iets geringere horizontale diepte (37 cm in plaats van 40 cm). Daarmee maakt de New Jersey het nog eenvoudiger om kranen te monteren op werkbladen van 60 cm diep.

Tout comme le New Jersey est géographiquement aligné à la métropole de New York, la ligne New Jersey est une extension de notre best-seller: l'évier de la ligne New York. Le New Jersey est également un évier design de conception très moderne avec un rayon intérieur et extérieur de 10 mm et un bouchon embouti. La différence réside dans la profondeur horizontale légèrement inférieure (37 cm au lieu de 40 cm). Grâce à cela, le New Jersey facilite le montage des robinets sur des plans de travail d'une profondeur de 60 cm.

NEW JERSEY
40X37

Kastmaat Armoire	500 mm
Diepte Profondeur	180 mm
Afmeting spoelbak Dimensions cuve	403 x 373 mm
Totale afmeting Dimensions totales	440 x 410 mm

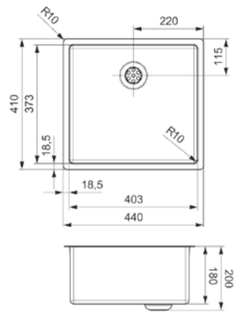

Artikelnummer / Numéro d'article **R32985**
Prijs / Prix € 336,50

Comfort plug | 10 mm radius | Popup R35085 apart verkrijgbaar
Bouchon de confort | Rayon de 10 mm
Popup R35085 vendu séparément

NEW JERSEY
50X37

Kastmaat Armoire	600 mm
Diepte Profondeur	200 mm
Afmeting spoelbak Dimensions cuve	503 x 373 mm
Totale afmeting Dimensions totales	540 x 410 mm

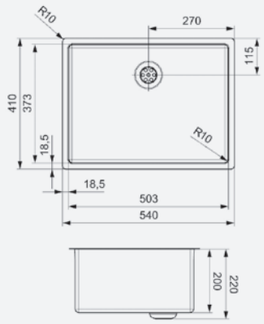

Artikelnummer / Numéro d'article **R32992**
Prijs / Prix € 357,25

Comfort plug | 10 mm radius | Popup R35085 apart verkrijgbaar
Bouchon de confort | Rayon de 10 mm
Popup R35085 vendu séparément

NEW JERSEY
18X37+34X37

Kastmaat Armoire	600 mm
Diepte Profondeur	145 + 180 mm
Afmeting spoelbak Dimensions cuve	183 x 373 + 343 x 373 mm
Totale afmeting Dimensions totales	580 x 410 mm

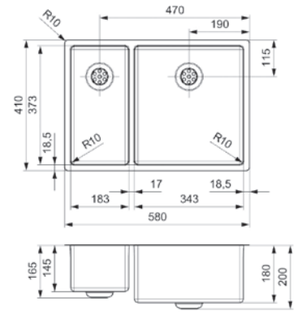

Artikelnummer / Numéro d'article **R33005**
Prijs / Prix € 723,25

Comfort plug | 10 mm radius | Popup R35085 apart verkrijgbaar
Bouchon de confort | Rayon de 10 mm
Popup R35085 vendu séparément

NEW JERSEY
34X37+18X37

Kastmaat Armoire	600 mm
Diepte Profondeur	180 + 145 mm
Afmeting spoelbak Dimensions cuve	343 x 373 + 183 x 373 mm
Totale afmeting Dimensions totales	580 x 410 mm

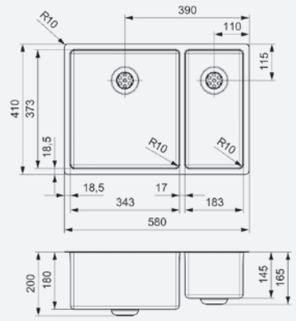

Artikelnummer / Numéro d'article **R33012**
Prijs / Prix € 723,25

Comfort plug | 10 mm radius | Popup R35085 apart verkrijgbaar
Bouchon de confort | Rayon de 10 mm
Popup R35085 vendu séparément

DE FLAIR VAN **FLORIDA**

LE FLAIR DE LA LIGNE FLORIDA

Florida staat voor comfort zonder franje. Op een relaxte manier genieten van de mooie dingen in het leven. Die flair ziet u terug in de Florida spoelbak van Reginox. Met zijn elegante design een stijlvolle aanwinst voor elke keuken. Tevens is de Florida met een diepte van 190 mm ook nog eens uiterst praktisch in het gebruik.

La ligne Florida est synonyme de confort sans fioriture. Profitez des belles choses de la vie de manière détendue. Vous retrouvez ce flair dans l'évier de la ligne Florida de Reginox. Avec son design élégant, il est un ajout stylé à toute cuisine. La ligne Florida, qui a une profondeur de 190 mm est également extrêmement pratique à utiliser.

Artikelnummer /
Numéro d'article **R26274**
Prijs / Prix € 336,50

FLORIDA
40X40

Kastmaat Armoire	500 mm
Diepte Profondeur	190 mm
Afmeting spoelbak Dimensions cuve	400 x 400 mm
Totale afmeting Dimensions totales	440 x 440 mm

Elegant en strak design | Praktische diepte van 190 mm
Design élégant | Profondeur pratique de 190 mm

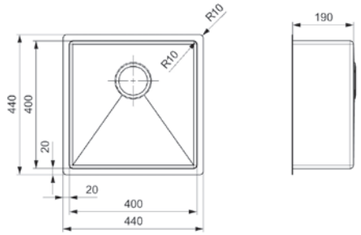

Artikelnummer /
Numéro d'article **R30776**
Prijs / Prix € 398,75

FLORIDA
45X40

Kastmaat Armoire	600 mm
Diepte Profondeur	190 mm
Afmeting spoelbak Dimensions cuve	450 x 400 mm
Totale afmeting Dimensions totales	490 x 440 mm

Elegant en strak design | Praktische diepte van 190 mm
Design élégant | Profondeur pratique de 190 mm

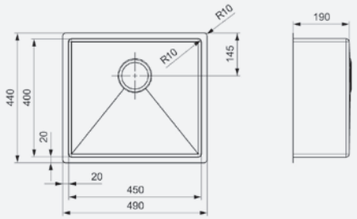

Artikelnummer /
Numéro d'article **R26281**
Prijs / Prix € 354,75

FLORIDA
50X40

Kastmaat Armoire	600 mm
Diepte Profondeur	190 mm
Afmeting spoelbak Dimensions cuve	500 x 400 mm
Totale afmeting Dimensions totales	540 x 440 mm

Elegant en strak design | Praktische diepte van 190 mm
Design élégant | Profondeur pratique de 190 mm

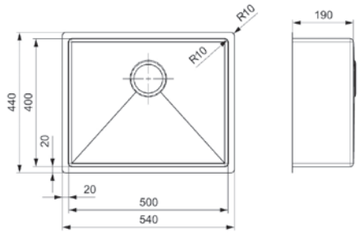

Artikelnummer /
Numéro d'article **R30783**
Prijs / Prix € 415,25

FLORIDA
55X40

Kastmaat Armoire	700 mm
Diepte Profondeur	190 mm
Afmeting spoelbak Dimensions cuve	550 x 400 mm
Totale afmeting Dimensions totales	590 x 440 mm

Elegant en strak design | Praktische diepte van 190 mm
Design élégant | Profondeur pratique de 190 mm

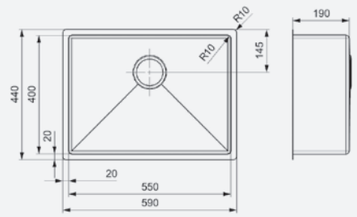

DE RIJKE UITSTRALING
VAN TEXAS

LA RICHE APPARENCE DE LA GAMME TEXAS

De Texas spoelbak heeft een modern design en een luxe afwerking. De vierkante korfplug en de subtiele overloop zorgen voor een rijke uitstraling, die nog wordt benadrukt door de kleine radiushoeken. Dankzij de strakke afwerking van de hoeken, zowel verticaal als horizontaal, is de Texas eenvoudig schoon te maken. Kortom, een uitstekende keuze voor elke keuken.

L'évier de la gamme Texas a un design moderne et une finition luxueuse. Le bouchon corbeille carré et le trop-plein subtil offrent une apparence riche, qui est encore accentuée par les petits angles de coin. Grâce à la finition élégante des angles verticaux et horizontaux, l'évier Texas est facile à nettoyer. En bref, un excellent choix.

TEXAS
18X40

Kastmaat Armoire	400 mm
Diepte Profondeur	145 mm
Afmeting spoelbak Dimensions cuve	183 x 403 mm
Totale afmeting Dimensions totales	220 x 440 mm

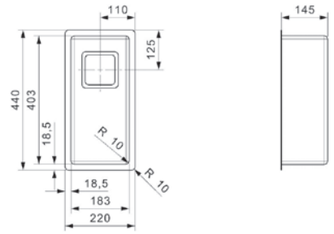

Popup R22320 apart verkrijgbaar
Popup R22320 vendu séparément

Artikelnummer /
Numéro d'article **R28001**
Prijs / Prix € 531,00

TEXAS
30X40

Kastmaat Armoire	400 mm
Diepte Profondeur	180 mm
Afmeting spoelbak Dimensions cuve	303 x 403 mm
Totale afmeting Dimensions totales	340 x 440 mm

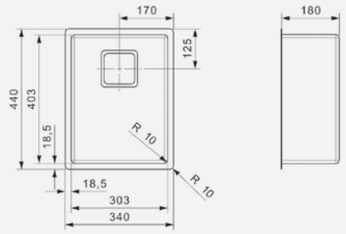

Popup R22320 apart verkrijgbaar
Popup R22320 vendu séparément

Artikelnummer /
Numéro d'article **R28018**
Prijs / Prix € 567,75

TEXAS
40X40

Kastmaat Armoire	500 mm
Diepte Profondeur	180 mm
Afmeting spoelbak Dimensions cuve	403 x 403 mm
Totale afmeting Dimensions totales	440 x 440 mm

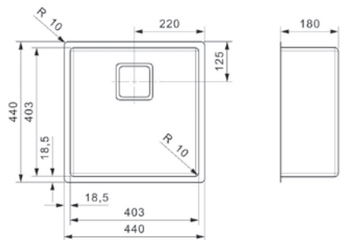

Popup R22320 apart verkrijgbaar
Popup R22320 vendu séparément

Artikelnummer /
Numéro d'article **R28025**
Prijs / Prix € 584,75

TEXAS
50X40

Kastmaat Armoire	600 mm
Diepte Profondeur	200 mm
Afmeting spoelbak Dimensions cuve	503 x 403 mm
Totale afmeting Dimensions totales	540 x 440 mm

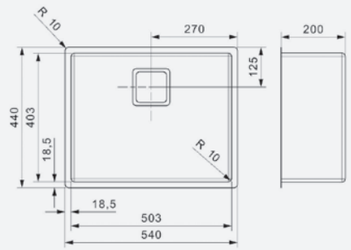

Popup R22320 apart verkrijgbaar
Popup R22320 vendu séparément

Artikelnummer /
Numéro d'article **R28032**
Prijs / Prix € 659,25

De lijn omvat spoelbakken en kranen met een stijlvol design, leverbaar in drie unieke kleuren: Gun Metal, Copper en Gold. Deze kleuren hebben we gerealiseerd met behulp van de zogenoemde PVD-techniek, waarbij dampafzetting het rvs voorziet van een speciale coating. De bijpassende Miami-kranen zijn er in twee modellen: Cano en Crystal. Kortom, een complete lijn voor mensen die gaan voor kleur in de keuken. Dat is het mooie van Miami.

Avec la gamme Miami, Reginox présente une gamme de produits aussi colorée et variée que la ville de Floride qui porte le même nom. La gamme comprend des éviers et des robinets avec un design élégant, qui sont disponibles en trois couleurs uniques: Gun Metal, Copper et Gold. Nous avons réalisé ces couleurs en utilisant la technique PVD, où le dépôt de vapeur munit l'acier inoxydable d'un revêtement spécial. Les robinets Miami existent en deux modèles: Cano et Crystal. En bref, une ligne complète pour ceux qui aiment la couleur dans la cuisine. C'est ça la beauté de la gamme Miami.

COPPER

GOLD

GUN METAL

HET MOOIE VAN MIAMI

LA BEAUTÉ DE MIAMI

Met Miami presenteert Reginox een productlijn die net zo kleurrijk en gevarieerd is als de gelijknamige stad in Florida.

10 MM RADIUS
PVD-TECHNIEK
200 MM DIEP

Un rayon de 10 mm / La technique PVD / 200 mm de profondeur

Kleurafwijking per artikel is mogelijk - Une variation de couleur par élément est possible

MIAMI
40X40 COPPER

Kastmaat Armoire	500 mm
Diepte Profondeur	200 mm
Afmeting spoelbak Dimensions cuve	400 x 400 mm
Totale afmeting Dimensions totales	440 x 440 mm

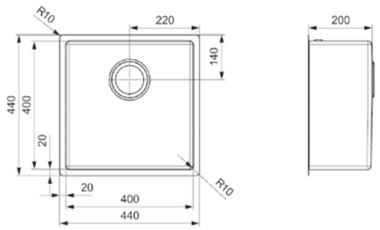

Artikelnummer /
Numéro d'article **R30707**
Prijs / Prix € 716,00

PVD-techniek | 10 mm radius | 200 mm diepte
Technique PVD | Rayon de 10 mm | Profondeur de 200 mm

MIAMI
50X40 COPPER

Kastmaat Armoire	600 mm
Diepte Profondeur	200 mm
Afmeting spoelbak Dimensions cuve	500 x 400 mm
Totale afmeting Dimensions totales	540 x 440 mm

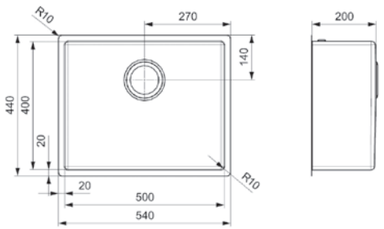

Artikelnummer /
Numéro d'article **R30738**
Prijs / Prix € 754,25

PVD-techniek | 10 mm radius | 200 mm diepte
Technique PVD | Rayon de 10 mm | Profondeur de 200 mm

MIAMI
40X40 GOLD

Kastmaat Armoire	500 mm
Diepte Profondeur	200 mm
Afmeting spoelbak Dimensions cuve	400 x 400 mm
Totale afmeting Dimensions totales	440 x 440 mm

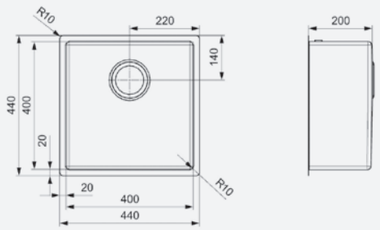

Artikelnummer /
Numéro d'article **R30714**
Prijs / Prix € 716,00

PVD-techniek | 10 mm radius | 200 mm diepte
Technique PVD | Rayon de 10 mm | Profondeur de 200 mm

MIAMI
50X40 GOLD

Kastmaat Armoire	600 mm
Diepte Profondeur	200 mm
Afmeting spoelbak Dimensions cuve	500 x 400 mm
Totale afmeting Dimensions totales	540 x 440 mm

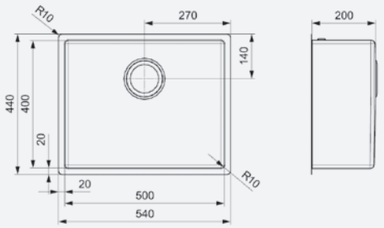

Artikelnummer /
Numéro d'article **R30745**
Prijs / Prix € 754,25

PVD-techniek | 10 mm radius | 200 mm diepte
Technique PVD | Rayon de 10 mm | Profondeur de 200 mm

MIAMI
40X40 GUN METAL

Kastmaat Armoire	500 mm
Diepte Profondeur	200 mm
Afmeting spoelbak Dimensions cuve	400 x 400 mm
Totale afmeting Dimensions totales	440 x 440 mm

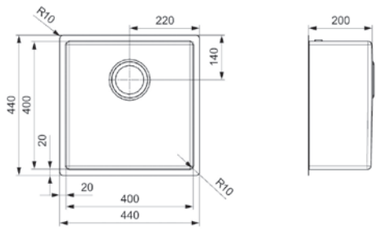

Artikelnummer /
Numéro d'article **R30691**
Prijs / Prix € 716,00

PVD-techniek | 10 mm radius | 200 mm diepte
Technique PVD | Rayon de 10 mm | Profondeur de 200 mm

MIAMI
50X40 GUN METAL

Kastmaat Armoire	600 mm
Diepte Profondeur	200 mm
Afmeting spoelbak Dimensions cuve	500 x 400 mm
Totale afmeting Dimensions totales	540 x 440 mm

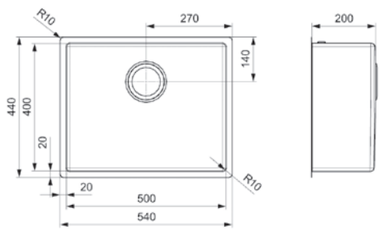

Artikelnummer /
Numéro d'article **R30721**
Prijs / Prix € 754,25

PVD-techniek | 10 mm radius | 200 mm diepte
Technique PVD | Rayon de 10 mm | Profondeur de 200 mm

Drie unieke **kleuren**

TROIS COULEURS UNIQUES

ONMISKENBAAR **OHIO**

INCONTESTABLE OHIO

De breed toepasbare Ohio spoelbak heeft een praktische vormgeving en is voorzien van een fraaie design-overloop. Bij het ontwerp heeft het streven naar hygiëne een grote rol gespeeld; de Ohio spoelbakken zijn dan ook eenvoudig te reinigen.

L'évier de la gamme Ohio, qui s'intègre quasiment partout, a un design pratique et est équipé d'un très beau trop-plein. L'hygiène a joué un rôle majeur dans sa conception; les éviers Ohio sont donc faciles à nettoyer.

OHIO
18X40

Kastmaat Armoire	400 mm
Diepte Profondeur	145 mm
Afmeting spoelbak Dimensions cuve	183 x 403 mm
Totale afmeting Dimensions totales	220 x 440 mm

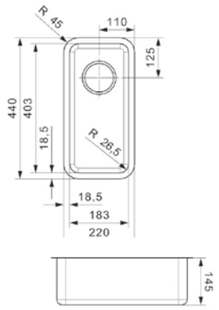

Popup R35078 apart verkrijgbaar
Popup R35078 vendu séparément

Artikelnummer /
Numéro d'article **R17579**
Prijs / Prix € 425,00

OHIO
40X40

Kastmaat Armoire	500 mm
Diepte Profondeur	180 mm
Afmeting spoelbak Dimensions cuve	403 x 403 mm
Totale afmeting Dimensions totales	440 x 440 mm

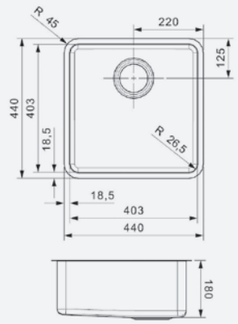

Popup R35078 apart verkrijgbaar
Popup R35078 vendu séparément

Artikelnummer /
Numéro d'article **R15957**
Prijs / Prix € 493,00

OHIO
50X40

Kastmaat Armoire	600 mm
Diepte Profondeur	200 mm
Afmeting spoelbak Dimensions cuve	503 x 403 mm
Totale afmeting Dimensions totales	540 x 440 mm

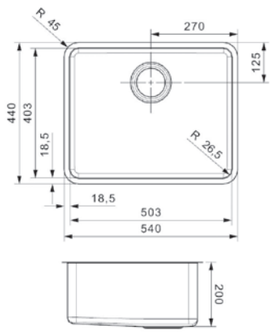

Popup R35078 apart verkrijgbaar
Popup R35078 vendu séparément

Artikelnummer /
Numéro d'article **R15780**
Prijs / Prix € 567,75

OHIO
80X42

Kastmaat Armoire	900 mm
Diepte Profondeur	220 mm
Afmeting spoelbak Dimensions cuve	803 x 423 mm
Totale afmeting Dimensions totales	840 x 460 mm

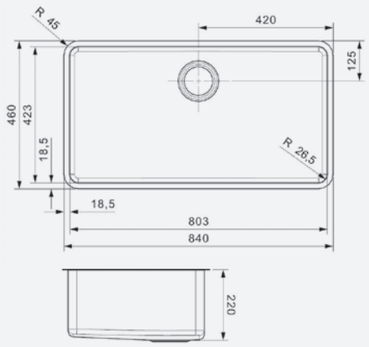

Popup R35078 apart verkrijgbaar
Popup R35078 vendu séparément

Artikelnummer /
Numéro d'article **R15766**
Prijs / Prix € 814,25

OHIO
40X40+18X40

Kastmaat Armoire	800 mm
Diepte Profondeur	180 + 145 mm
Afmeting spoelbak Dimensions cuve	403 x 403 + 183 x 403 mm
Totale afmeting Dimensions totales	653 x 440 mm

Popup R35078 apart verkrijgbaar
Popup R35078 vendu séparément

Artikelnummer /
Numéro d'article **R17593**
Prijs / Prix € 1065,00

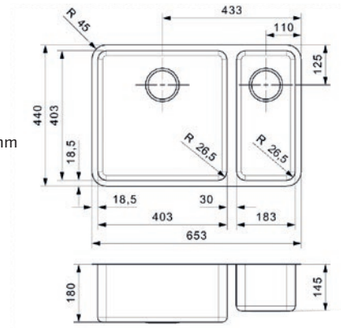

OHIO
40X40 TAPWING

Kastmaat Armoire	500 mm
Diepte Profondeur	180 mm
Afmeting spoelbak Dimensions cuve	403 x 403 mm
Totale afmeting Dimensions totales	440 x 510 mm

Popup R35078 apart verkrijgbaar
Popup R35078 vendu séparément

Artikelnummer /
Numéro d'article **R15803**
Prijs / Prix € 704,50

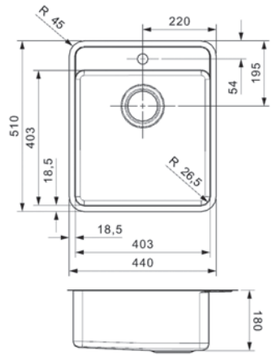

OHIO
18X40+50X40

Kastmaat Armoire	800 mm
Diepte Profondeur	145 + 200 mm
Afmeting spoelbak Dimensions cuve	183 x 403 + 503 x 403 mm
Totale afmeting Dimensions totales	753 x 440 mm

Popup R35078 apart verkrijgbaar
Popup R35078 vendu séparément

Artikelnummer /
Numéro d'article **R15704**
Prijs / Prix € 1203,00

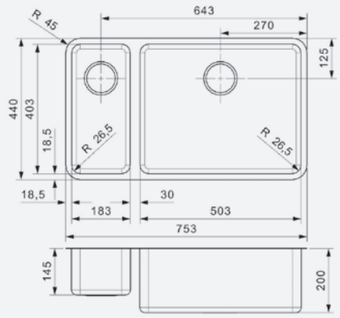

OHIO
50X40 TAPWING

Kastmaat Armoire	600 mm
Diepte Profondeur	200 mm
Afmeting spoelbak Dimensions cuve	503 x 403 mm
Totale afmeting Dimensions totales	540 x 510 mm

Popup R35078 apart verkrijgbaar
Popup R35078 vendu séparément

Artikelnummer /
Numéro d'article **R15698**
Prijs / Prix € 772,25

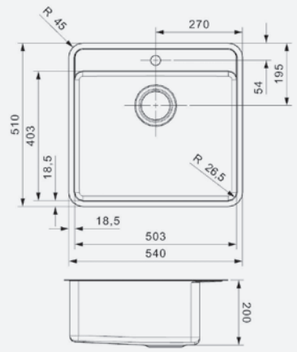

OHIO
50X40+18X40

Kastmaat Armoire	800 mm
Diepte Profondeur	200 + 145 mm
Afmeting spoelbak Dimensions cuve	503 x 403 + 183 x 403 mm
Totale afmeting Dimensions totales	753 x 440 mm

Popup R35078 apart verkrijgbaar
Popup R35078 vendu séparément

Artikelnummer /
Numéro d'article **R15711**
Prijs / Prix € 1203,00

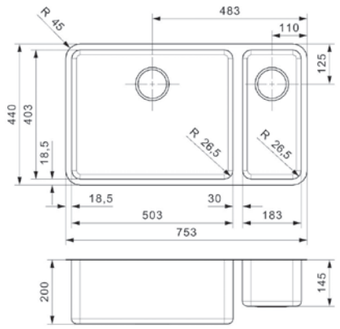

OHIO
40X40+40X40

Kastmaat Armoire	900 mm
Diepte Profondeur	180 + 180 mm
Afmeting spoelbak Dimensions cuve	403 x 403 + 403 x 403 mm
Totale afmeting Dimensions totales	873 x 440 mm

Popup R35078 apart verkrijgbaar
Popup R35078 vendu séparément

Artikelnummer /
Numéro d'article **R16596**
Prijs / Prix € 1344,50

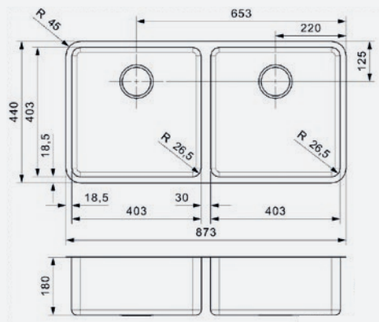

Praktische vormgeving
en is voorzien van een fraaie design-overloop

A UN DESIGN PRATIQUE ET EST ÉQUIPÉ D'UN TRÈS BEAU TROP-PLEIN

Zo creëert u altijd de juiste aansluiting bij het design van het werkblad en de rest van uw keuken. De hoogwaardige uitstraling wordt geaccentueerd door een luxe afwerking in metallic. Bovendien voldoen de Ohio-coated spoelbakken aan strenge normen op het gebied van voedselveiligheid.

Les éviers de la ligne Ohio-coated apportent des couleurs subtiles dans la cuisine. Ils ont un revêtement de couleur spécial, avec un choix entre l'Arctic White, le Jet Black et le Midnight Sky. De cette façon, vous créez toujours le bon lien entre le design de la surface de travail et le reste de votre cuisine. L'aspect de haute qualité est accentué par une finition luxueuse en métal. De plus, les éviers Ohio-coated répondent aux normes strictes de sécurité alimentaire.

MIDNIGHT SKY

ARCTIC WHITE

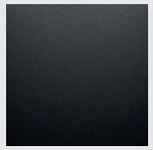

JET BLACK

OHIO COATED

KLEUREN IN DE KEUKEN

COULEURS DANS LA CUISINE

Ohio-coated spoelbakken brengen op een subtiele manier kleur in de keuken. Ze zijn voorzien van een speciale kleurcoating, met keuze uit Midnight Sky, Arctic White en Jet Black.

25 MM RADIUS
DESIGN OVERLOOP
Rayon 25 mm
Trop-plein design

Gekleurde afvoersets zijn los verkrijgbaar - Coloré vidages avec trop-plein sont disponibles séparément

Artikelnummer /
Numéro d'article **R32732**
Prijs / Prix € 551,25

OHIO
18X40 JET BLACK

Kastmaat Armoire	400 mm
Diepte Profondeur	145 mm
Afmeting spoelbak Dimensions cuve	183 x 403 mm
Totale afmeting Dimensions totales	220 x 440 mm

Popup R35078 apart verkrijgbaar
Popup R35078 vendu séparément

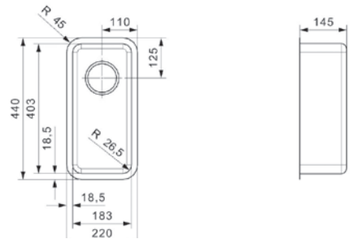

Artikelnummer /
Numéro d'article **R32725**
Prijs / Prix € 634,75

OHIO
40X40 JET BLACK

Kastmaat Armoire	500 mm
Diepte Profondeur	180 mm
Afmeting spoelbak Dimensions cuve	403 x 403 mm
Totale afmeting Dimensions totales	440 x 440 mm

Popup R35078 apart verkrijgbaar
Popup R35078 vendu séparément

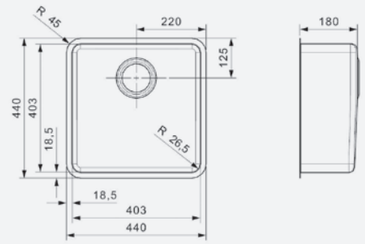

Artikelnummer /
Numéro d'article **R25949**
Prijs / Prix € 634,75

OHIO
40X40 MIDNIGHT SKY

Kastmaat Armoire	500 mm
Diepte Profondeur	180 mm
Afmeting spoelbak Dimensions cuve	403 x 403 mm
Totale afmeting Dimensions totales	440 x 440 mm

Popup R35078 apart verkrijgbaar
Popup R35078 vendu séparément

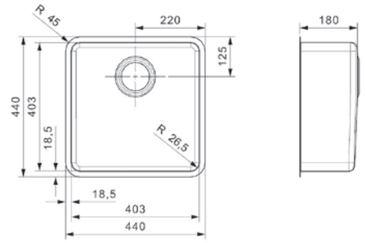

Artikelnummer /
Numéro d'article **R32718**
Prijs / Prix € 699,25

OHIO
50X40 JET BLACK

Kastmaat Armoire	600 mm
Diepte Profondeur	200 mm
Afmeting spoelbak Dimensions cuve	503 x 403 mm
Totale afmeting Dimensions totales	540 x 440 mm

Popup R35078 apart verkrijgbaar
Popup R35078 vendu séparément

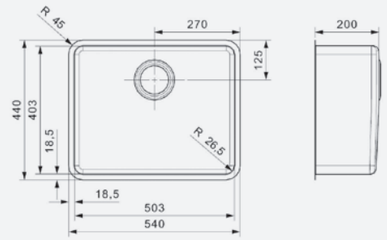

OHIO
50X40 MIDNIGHT SKY

Kastmaat Armoire	600 mm
Diepte Profondeur	200 mm
Afmeting spoelbak Dimensions cuve	503 x 403 mm
Totale afmeting Dimensions totales	540 x 440 mm

Popup R35078 apart verkrijgbaar
Popup R35078 vendu séparément

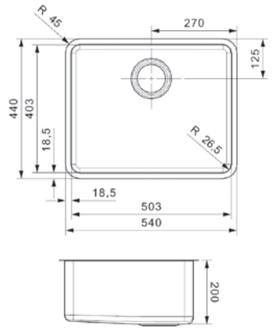

Artikelnummer /
Numéro d'article **R25970**
Prijs / Prix € 699,25

OHIO
50X40 JET BLACK TAPWING

Kastmaat Armoire	600 mm
Diepte Profondeur	200 mm
Afmeting spoelbak Dimensions cuve	503 x 403 mm
Totale afmeting Dimensions totales	540 x 510 mm

Popup R35078 apart verkrijgbaar
Popup R35078 vendu séparément

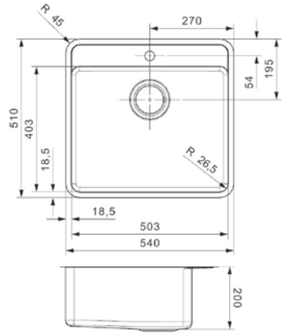

Artikelnummer /
Numéro d'article **R32695**
Prijs / Prix € 922,25

OHIO
50X40 ARCTIC WHITE

Kastmaat Armoire	600 mm
Diepte Profondeur	200 mm
Afmeting spoelbak Dimensions cuve	503 x 403 mm
Totale afmeting Dimensions totales	540 x 440 mm

Popup R35078 apart verkrijgbaar
Popup R35078 vendu séparément

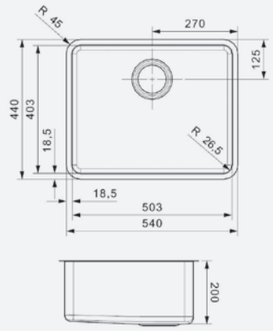

Artikelnummer /
Numéro d'article **R25956**
Prijs / Prix € 699,25

OHIO
80X42 JET BLACK

Kastmaat Armoire	900 mm
Diepte Profondeur	220 mm
Afmeting spoelbak Dimensions cuve	803 x 423 mm
Totale afmeting Dimensions totales	840 x 460 mm

Popup R35078 apart verkrijgbaar
Popup R35078 vendu séparément

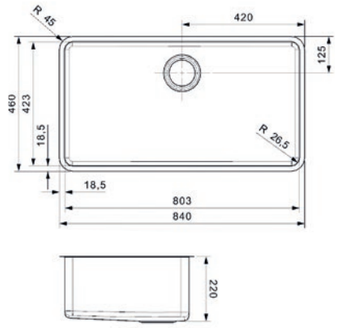

Artikelnummer /
Numéro d'article **R32688**
Prijs / Prix € 955,75

OHIO
40X40 JET BLACK TAPWING

Kastmaat Armoire	500 mm
Diepte Profondeur	180 mm
Afmeting spoelbak Dimensions cuve	403 x 403 mm
Totale afmeting Dimensions totales	440 x 510 mm

Popup R35078 apart verkrijgbaar
Popup R35078 vendu séparément

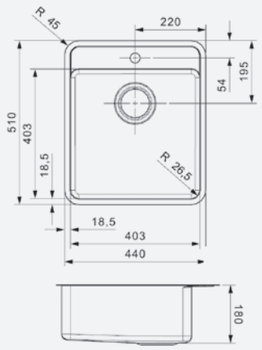

Artikelnummer /
Numéro d'article **R32701**
Prijs / Prix € 832,75

Mooi strak design - design élégant

In de spectaculaire Niagara-watervallen stort het water op meerdere niveaus naar beneden. Zulke niveauverschillen zijn ook aanwezig in de Niagara van Reginox en ze hebben een duidelijk nut. Deze spoelbak is namelijk ontworpen om water te besparen. De Niagara heeft twee niveaus. Het restenbakje in het ondiepe deel van de bak heeft een deksel en een stop. Het is een handige plek voor afwasborstel en vaatdoek, óf om een sopje te maken. Het bijgeleverde bodemrooster beschermt niet alleen de bodem maar maakt het ook mogelijk de totale inhoud van de bak te benutten; ideaal voor het afwassen van bijvoorbeeld een grote pan.

Dans les spectaculaires chutes du Niagara, les eaux tombent sur plusieurs niveaux. Ces différences de niveau sont également présentes dans la gamme Niagara de Reginox et ont une utilité claire. Cet évier est conçu pour économiser de l'eau. L'évier Niagara a deux niveaux. Le bac qui contient les restants dans la partie peu profonde de l'évier a un couvercle et un bouchon. C'est un endroit pratique pour la brosse à vaisselle et la lavette, ou pour préparer de l'eau savonneuse. La grille inférieure qui est livrée avec l'évier protège non seulement le fond, mais permet également d'utiliser le contenu total de l'évier; idéal par exemple pour laver une grande casserole.

DE NUTTIGE NIVEAUVERSCHILLEN
VAN DE NIAGARA

LES DIFFÉRENCES DE NIVEAU UTILES DE LA GAMME NIAGARA

De Niagara spoelbak is in één keer diepgetrokken en oogt daardoor mooi strak. Naast waterbesparing biedt deze spoelbak nog een milieuvriendelijk pluspunt: hij is, net als al onze spoelbakken, gemaakt van 80% recycled rvs.

L'évier de la gamme Niagara, qui est dessiné d'un trait, a un beau look épuré. En plus d'économiser de l'eau, cet évier offre également un avantage écologique : comme tous nos éviers, il est composé à 80% d'acier inoxydable recyclé.

NIAGARA

Kastmaat Armoire	600 mm
Diepte Profondeur	200 + 135 mm
Afmeting spoelbak Dimensions cuve	343 x 403 + 160 x 403 mm
Totale afmeting Dimensions totales	540 x 440 mm

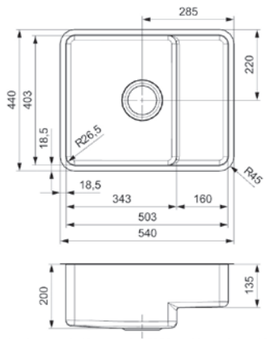

Artikelnummer / Numéro d'article **R25789**
Prijs / Prix € 847,25

Popup R35078 apart verkrijgbaar
Popup R35078 vendu séparément

Niagara

Inclusief kunststof restenbak, rvs deksel en rvs bodemrooster

Panier à restes en plastique, couvercle et grille de fond en inox inclus

KANSAS
EXTRA DIEP

TRÈS PROFOND

25 CM
DIEP
profondeur

De Kansas spoelbakken van Reginox zijn extra diep, maar toch voorzien van een strakke radius. Met een diepte van maar liefst 25 cm, zijn de Kansas spoelbakken verkrijgbaar in de maten 40x40 en 50x40 en geschikt voor vlakbouw, vlakopbouw en onderbouw.

Les éviers Kansas de Reginox sont très profonds, tout en présentant un petit rayon. Avec une profondeur de pas moins de 25 cm, les éviers Kansas sont disponibles dans les tailles 40x40 et 50x40 et conviennent pour un montage intégré, à bord plat et en sous-structure.

KANSAS
40X40

Kastmaat Armoire	500 mm
Diepte Profondeur	250 mm
Afmeting spoelbak Dimensions cuve	403 x 403 mm
Totale afmeting Dimensions totales	440 x 440 mm

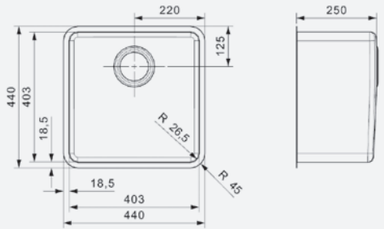

Artikelnummer /
Numéro d'article **R19047**
Prijs / Prix € 685,25

Popup R35078 apart verkrijgbaar
Popup R35078 vendu séparément

KANSAS
50X40

Kastmaat Armoire	600 mm
Diepte Profondeur	250 mm
Afmeting spoelbak Dimensions cuve	503 x 403 mm
Totale afmeting Dimensions totales	540 x 440 mm

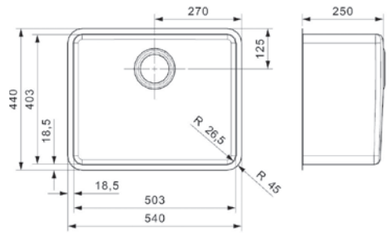

Artikelnummer /
Numéro d'article **R19054**
Prijs / Prix € 764,25

Popup R35078 apart verkrijgbaar
Popup R35078 vendu séparément

Ook verkrijgbaar als Clean & Care spoelbak, kijk op pagina 104.

ÉGALEMENT DISPONIBLES EN TANT QU'ÉVIER CLEAN & CARE, VOIR PAGE 104.

AANTREKKELIJK
QUA DESIGN EN PRIJS

DESIGN ET PRIX INTÉRESSANTS

La série IB de Reginox présente le grand avantage d'avoir un tarif avantageux et un design élégant. Disponible en version classique, mais aussi en tant qu'évier Clean & Care (en acier 316 sans trop-plein), cette série est particulièrement appréciée sur le marché des projets et permet un montage intégré, à bord plat et en sous-structure. Le trop-plein à barres horizontales apporte la touche finale au design.

De IB serie van Reginox heeft als grote voordeel de aantrekkelijke prijsstelling en elegante vormgeving. Verkrijgbaar als normale variant, maar ook als clean & care spoelbak (in 316 staal, zonder overloop) is deze serie geliefd in de projectenmarkt en in te bouwen als vlakbouw, vlakopbouw en onderbouw. De horizontale spijltjes overloop maakt het design compleet.

IB
1840

Kastmaat Armoire	400 mm
Diepte Profondeur	130 mm
Afmeting spoelbak Dimensions cuve	180 x 400 mm
Totale afmeting Dimensions totales	220 x 440 mm

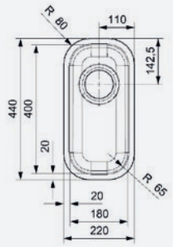

Popup R35078 apart verkrijgbaar
Popup R35078 vendu séparément

Artikelnummer /
Numéro d'article **R23785**
Prijs / Prix € 198,50

IB
4040

Kastmaat Armoire	500 mm
Diepte Profondeur	180 mm
Afmeting spoelbak Dimensions cuve	400 x 400 mm
Totale afmeting Dimensions totales	440 x 440 mm

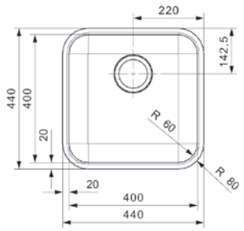

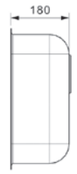

Popup R35078 apart verkrijgbaar
Popup R35078 vendu séparément

Artikelnummer /
Numéro d'article **R32015**
Prijs / Prix € 273,75

IB
5040

Kastmaat Armoire	600 mm
Diepte Profondeur	200 mm
Afmeting spoelbak Dimensions cuve	500 x 400 mm
Totale afmeting Dimensions totales	540 x 440 mm

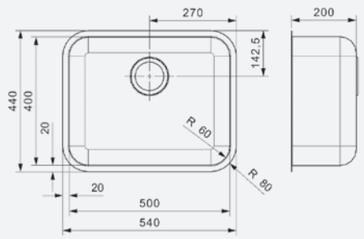

Popup R35078 apart verkrijgbaar
Popup R35078 vendu séparément

Artikelnummer /
Numéro d'article **R32022**
Prijs / Prix € 313,00

HALLO **HOUSTON**

Deze naadloos diepgetrokken spoelbakken hebben een strakke uitstraling en zijn door hun aantrekkelijke prijsstelling zeer geschikt voor de projectmarkt. De Houston spoelbakken zijn 200 mm diep en hebben een radius van 15 mm. Leverbaar in drie maten: 34x40, 40x40 en 50x40 cm. Kortom, de ideale combinatie van fraai, flexibel en betaalbaar.

Ces éviers profonds sans soudure ont un look élégant et sont très appropriés pour le marché des projets grâce à leur prix attractif. Les éviers Houston ont une profondeur de 200 mm et un rayon de 15 mm. Disponible en trois tailles: 34x40, 40x40 et 50x40 cm. En bref, la combinaison idéale d'un évier attrayant, flexible et abordable.

HOUSTON
34X40

Kastmaat Armoire	450 mm
Diepte Profondeur	200 mm
Afmeting spoelbak Dimensions cuve	340 x 400 mm
Totale afmeting Dimensions totales	380 x 440 mm

Popup R35078 apart verkrijgbaar
Popup R35078 vendu séparément

Artikelnummer /
Numéro d'article **R32862**
Prijs / Prix € 208,25

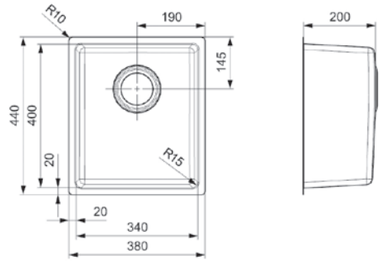

HOUSTON
40X40

Kastmaat Armoire	500 mm
Diepte Profondeur	200 mm
Afmeting spoelbak Dimensions cuve	400 x 400 mm
Totale afmeting Dimensions totales	440 x 440 mm

Popup R35078 apart verkrijgbaar
Popup R35078 vendu séparément

Artikelnummer /
Numéro d'article **R32848**
Prijs / Prix € 224,25

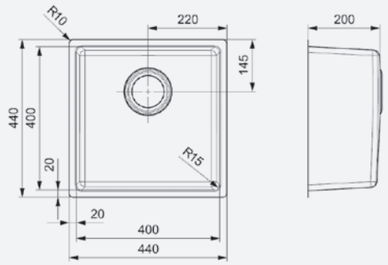

HOUSTON
50X40

Kastmaat Armoire	600 mm
Diepte Profondeur	200 mm
Afmeting spoelbak Dimensions cuve	500 x 400 mm
Totale afmeting Dimensions totales	540 x 440 mm

Popup R35078 apart verkrijgbaar
Popup R35078 vendu séparément

Artikelnummer /
Numéro d'article **R32855**
Prijs / Prix € 256,25

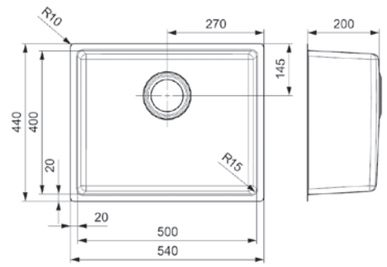

Fraai, flexibel en **betaalbaar**

ATTRAYANT, FLEXIBLE ET ABORDABLE

PHOENIX

STOER, CHIC ÉN SLIM

COOL, CHIC ET INTELLIGENT

STRAKKE
AFWERKING
finition
élégante

De Phoenix is gemaakt van geslepen rvs en oogt daardoor stoer en chic tegelijk. De bijzondere uitstraling wordt nog versterkt door een vierkante korfplug, een subtiele overloop, een design afdruiprek en een naadloze buitenradius van 10 mm. De Phoenix is ruim en diep genoeg voor alles wat niet in de vaatwasser past. Door de strakke afwerking van de hoeken, zowel verticaal als horizontaal, blijven er geen vuildeeltjes achter en is de Phoenix eenvoudig schoon te maken.

Le Phoenix est fabriqué en acier inoxydable poli et a donc l'air robuste et chic à la fois. L'aspect spécial est encore renforcé par un bouchon panier carré, un trop-plein subtil, un égouttoir design et un rayon extérieur sans soudure de 10 mm. L'évier Phoenix est spacieux et assez profond pour tout ce qui ne rentre pas dans le lave-vaisselle. Grâce à la finition élégante des coins, verticalement comme horizontalement, aucune particule de saleté n'est laissée derrière, ce qui fait donc que l'évier Phoenix est facile à nettoyer.

PHOENIX
40 LINKS | Gauche

Kastmaat Armoire	500 mm
Diepte Profondeur	200 mm
Afmeting spoelbak Dimensions cuve	400 x 365 mm
Totale afmeting Dimensions totales	860 x 510 mm

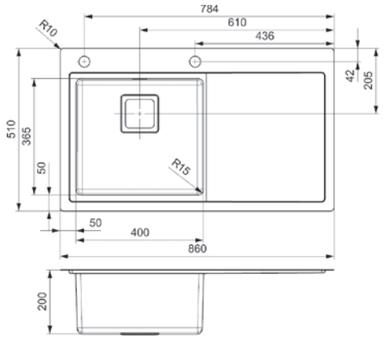

Artikelnummer /
Numéro d'article **R32909**
Prijs / Prix € 1121,00

Spoelbak met afdruipgedeelte, kraangat en popup
Evier avec zone d'égouttage, trou pour le robinet et popup

PHOENIX
40 RECHTS | Droite

Kastmaat Armoire	500 mm
Diepte Profondeur	200 mm
Afmeting spoelbak Dimensions cuve	400 x 365 mm
Totale afmeting Dimensions totales	860 x 510 mm

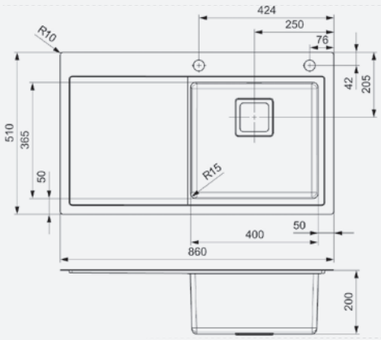

Artikelnummer /
Numéro d'article **R32893**
Prijs / Prix € 1121,00

Spoelbak met afdruipgedeelte, kraangat en popup
Evier avec zone d'égouttage, trou pour le robinet et popup

PHOENIX
50 LINKS | Gauche

Kastmaat Armoire	600 mm
Diepte Profondeur	200 mm
Afmeting spoelbak Dimensions cuve	500 x 365 mm
Totale afmeting Dimensions totales	1000 x 510 mm

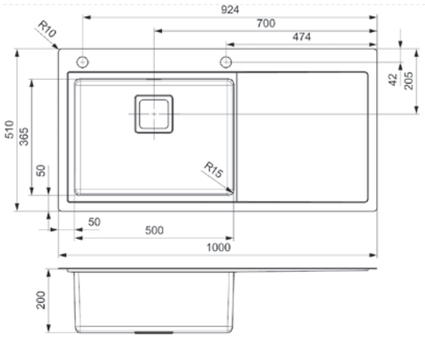

Artikelnummer /
Numéro d'article **R32886**
Prijs / Prix € 1201,25

Spoelbak met afdruipgedeelte, kraangat en popup
Evier avec zone d'égouttage, trou pour le robinet et popup

PHOENIX
50 RECHTS | Droite

Kastmaat Armoire	600 mm
Diepte Profondeur	200 mm
Afmeting spoelbak Dimensions cuve	500 x 365 mm
Totale afmeting Dimensions totales	1000 x 510 mm

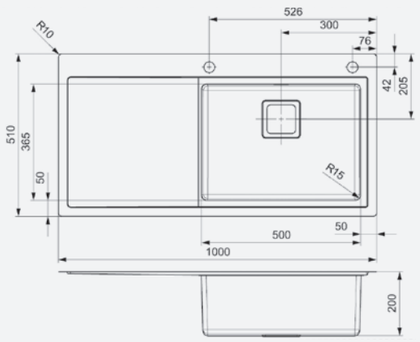

Artikelnummer /
Numéro d'article **R32879**
Prijs / Prix € 1201,25

Spoelbak met afdruipgedeelte, kraangat en popup
Evier avec zone d'égouttage, trou pour le robinet et popup

0 MM
BINNENRADIUS
Le rayon intérieur de 0 mm

ONTARIO
STRAKKE LIJNEN

LIGNES ÉPURÉES

De rechte hoeken van deze spoelbakken, zijn kenmerkend voor de Ontario lijn.
De 0 mm binnenradius zorgt voor strakke lijnen en geeft de spoelbak een modern design.
De haakse hoeken in de spoelbak versterken de moderne stijl van de keuken.

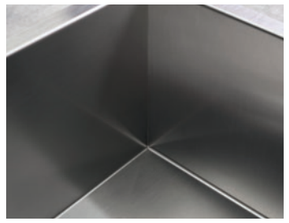

Les angles droits de ces éviers sont caractéristiques de la ligne Ontario. Le rayon intérieur de 0 mm assure des lignes épurées et confère un design moderne à l'évier. Les angles droits de l'évier renforcent le style moderne de la cuisine.

ONTARIO
40X40

Kastmaat Armoire	500 mm
Diepte Profondeur	190 mm
Afmeting spoelbak Dimensions cuve	400 x 400 mm
Totale afmeting Dimensions totales	440 x 440 mm

Popup R35078 apart verkrijgbaar
Popup R35078 vendu séparément

Artikelnummer /
Numéro d'article **R17029**
Prijs / Prix € 695,00

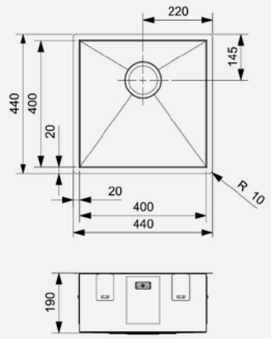

ONTARIO
50X40

Kastmaat Armoire	600 mm
Diepte Profondeur	190 mm
Afmeting spoelbak Dimensions cuve	500 x 400 mm
Totale afmeting Dimensions totales	540 x 440 mm

Popup R35078 apart verkrijgbaar
Popup R35078 vendu séparément

Artikelnummer /
Numéro d'article **R17302**
Prijs / Prix € 746,50

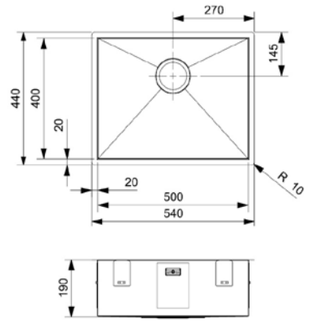

ONTARIO
70X40

Kastmaat Armoire	800 mm
Diepte Profondeur	190 mm
Afmeting spoelbak Dimensions cuve	700 x 400 mm
Totale afmeting Dimensions totales	740 x 440 mm

Popup R35078 apart verkrijgbaar
Popup R35078 vendu séparément

Artikelnummer /
Numéro d'article **R36068**
Prijs / Prix € 1017,00

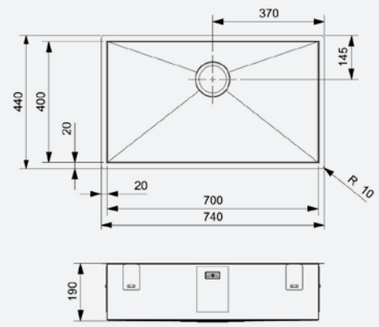

CENTURIO
MET AFDRUIPGEDEELTE

AVEC ZONE D'ÉGOUTTAGE

Op zoek naar een moderne spoelbak met een afdruipgedeelte? Dan kom je al snel uit bij de Centurio serie van Reginox. De Centurio serie wordt gekenmerkt door een moderne uitstraling gecombineerd met een luxe finish. Verkrijgbaar in meerdere afmetingen en geschikt voor vlakbouw en vlakopbouw installatie.

Vous êtes à la recherche d'un évier moderne avec une zone d'égouttage ? Ne cherchez plus : voici la série Centurio de Reginox. La série Centurio est caractérisée par un aspect moderne associé à une finition luxueuse. Disponible en plusieurs dimensions et adaptée à un montage intégré et à bord plat.

Ook verkrijgbaar als Clean & Care spoelbak, kijk op pagina 103.

Également disponibles en tant qu'évier Clean & Care, voir page 103.

CENTURIO
L10

Kastmaat Armoire	500 mm
Diepte Profondeur	180 mm
Afmeting spoelbak Dimensions cuve	360 x 420 mm
Totale afmeting Dimensions totales	850 x 490 mm

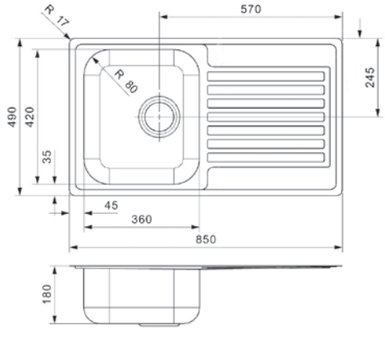

Popup R22276 apart verkrijgbaar
Kraangat is optioneel | Spoelbak is omkeerbaar
Popup R22276 vendu séparément
Le trou pour le robinet est optionnel | L'évier est réversible

Artikelnummer /
Numéro d'article **R19542**
Prijs / Prix € 278,00

CENTURIO
L1,5

Kastmaat Armoire	600 mm
Diepte Profondeur	180 + 130 mm
Afmeting spoelbak Dimensions cuve	360 x 420 + 160 x 300 mm
Totale afmeting Dimensions totales	940 x 490 mm

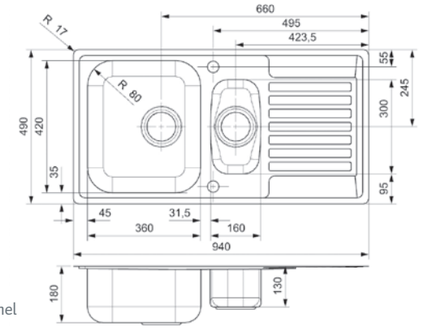

Popup R20357 apart verkrijgbaar | Inclusief rvs restenbakje
Kraangat is optioneel | Spoelbak is omkeerbaar
Popup R20357 vendu séparément | Le trou pour le robinet est optionnel
L'évier est réversible | Panier égouttoir en inox inclus

Artikelnummer /
Numéro d'article **R19580**
Prijs / Prix € 483,00

CENTURIO
L10 2X KRAANGAT | trous pour la robinetterie + popup

Kastmaat Armoire	600 mm
Diepte Profondeur	180 mm
Afmeting spoelbak Dimensions cuve	360 x 420 mm
Totale afmeting Dimensions totales	850 x 490 mm

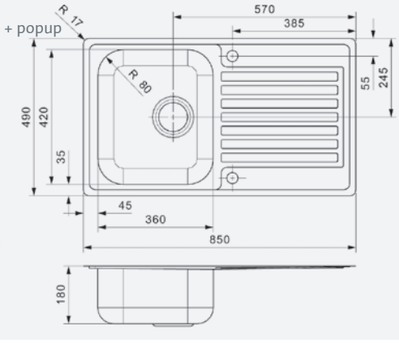

Inclusief popup R22276 | Voorzien van 2 kraangaten
Popup R22276 inclus | 2 trous pour la robinetterie inclus

Artikelnummer /
Numéro d'article **R19559**
Prijs / Prix € 367,00

CENTURIO
L1,5 2X KRAANGAT | trous pour la robinetterie + popup

Kastmaat Armoire	600 mm
Diepte Profondeur	180 + 130 mm
Afmeting spoelbak Dimensions cuve	360 x 420 + 160 x 300 mm
Totale afmeting Dimensions totales	940 x 490 mm

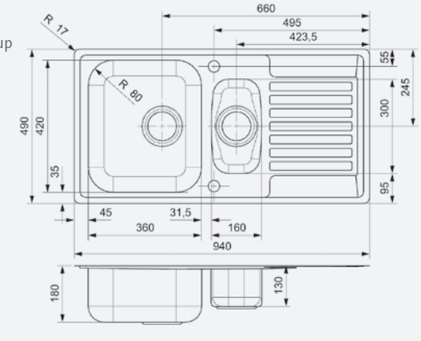

Inclusief popup R20357 | Voorzien van 2 kraangaten
Popup R20357 inclus | 2 trous pour la robinetterie inclus

Artikelnummer /
Numéro d'article **R30387**
Prijs / Prix € 152,50

CENTURIO
L10 LINKS | Gauche

Kastmaat Armoire	500 mm
Diepte Profondeur	180 mm
Afmeting spoelbak Dimensions cuve	360 x 420 mm
Totale afmeting Dimensions totales	850 x 490 mm

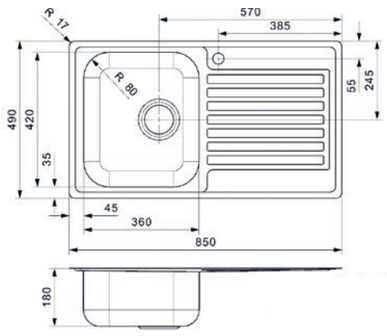

Popup R22276 apart verkrijgbaar | Voorzien van 1 kraangat
Popup R22276 vendu séparément
Trou du robinet inclus

Artikelnummer /
Numéro d'article **R23211**
Prijs / Prix € 339,75

CENTURIO
L20

Kastmaat Armoire	800 mm
Diepte Profondeur	180 + 180 mm
Afmeting spoelbak Dimensions cuve	360 x 420 + 360 x 420 mm
Totale afmeting Dimensions totales	850 x 490 mm

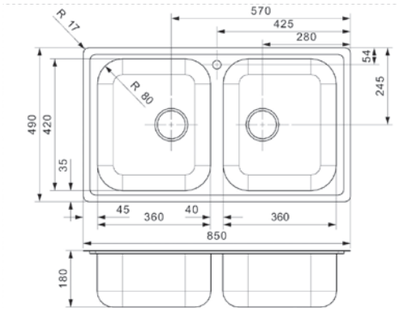

Popup R20357 apart verkrijgbaar | Kraangat is optioneel
Popup R20357 vendu séparément
Le trou pour le robinet est optionnel

Artikelnummer /
Numéro d'article **R21453**
Prijs / Prix € 400,50

CENTURIO
L10 RECHTS | Droite

Kastmaat Armoire	500 mm
Diepte Profondeur	180 mm
Afmeting spoelbak Dimensions cuve	360 x 420 mm
Totale afmeting Dimensions totales	850 x 490 mm

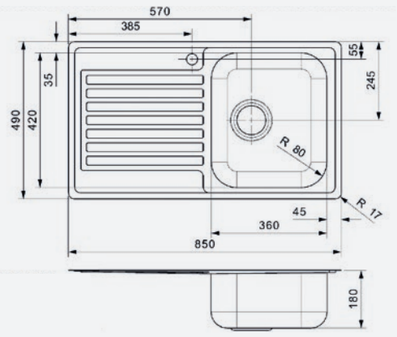

Popup R22276 apart verkrijgbaar | Voorzien van 1 kraangat
Popup R22276 vendu séparément
Trou du robinet inclus

Artikelnummer /
Numéro d'article **R23204**
Prijs / Prix € 339,75

CENTURIO
L30

Kastmaat Armoire	800 mm
Diepte Profondeur	180 + 180 mm
Afmeting spoelbak Dimensions cuve	360 x 420 + 360 x 420 mm
Totale afmeting Dimensions totales	1150 x 490 mm

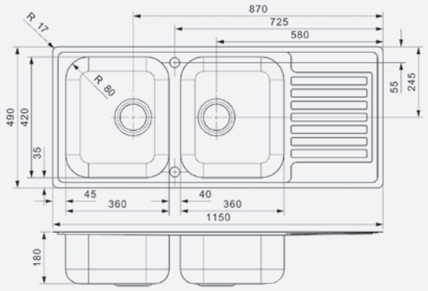

Popup R20357 apart verkrijgbaar | Kraangat is optioneel
Popup R20357 vendu séparément
Le trou pour le robinet est optionnel

Artikelnummer /
Numéro d'article **R19627**
Prijs / Prix € 368,50

ELKE SPOELBAK WORDT **MET PRECISIE EN ZORG** GEPRODUCEERD

CHAQUE ÉVIER EST PRODUIT AVEC SOIN ET PRÉCISION

ADMIRAL
L40

Kastmaat Armoire	500 mm
Diepte Profondeur	180 mm
Afmeting spoelbak Dimensions cuve	360 x 420 mm
Totale afmeting Dimensions totales	615 x 490 mm

Popup R22276 apart verkrijgbaar
Popup R22276 vendu séparément

Artikelnummer /
Numéro d'article **R18309**
Prijs / Prix € 296,00

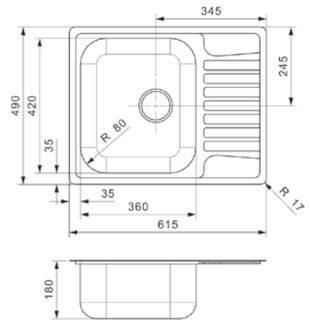

ADMIRAL
L60

Kastmaat Armoire	600 mm
Diepte Profondeur	180 + 130 mm
Afmeting spoelbak Dimensions cuve	360 x 420 + 160 x 300 mm
Totale afmeting Dimensions totales	615 x 490 mm

Popup R20357 apart verkrijgbaar | Inclusief rvs restenbakje
Spoelbak is omkeerbaar | Popup R20357 vendu séparément
L'évier est réversible | Panier égouttoir en inox inclus

Artikelnummer /
Numéro d'article **R18279**
Prijs / Prix € 413,75

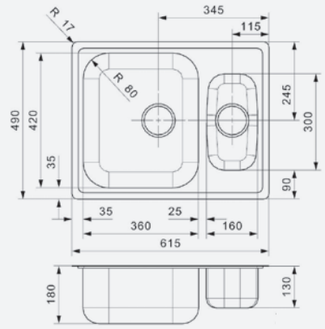

QUEEN
L60

Kastmaat Armoire	600 mm
Diepte Profondeur	160 + 130 mm
Afmeting spoelbak Dimensions cuve	330 x 400 + 160 x 300 mm
Totale afmeting Dimensions totales	595 x 470 mm

Popup R20357 apart verkrijgbaar | Inclusief rvs restenbakje
Spoelbak is omkeerbaar | Popup R20357 vendu séparément
L'évier est réversible | Panier égouttoir en inox inclus

Artikelnummer /
Numéro d'article **R16633**
Prijs / Prix € 531,00

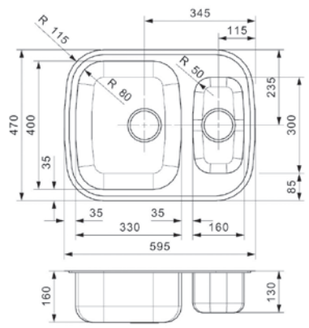

HALIFAX

Kastmaat Armoire	800 mm
Diepte Profondeur	200 + 200 mm
Afmeting spoelbak Dimensions cuve	355 x 405 + 355 x 405 mm
Totale afmeting Dimensions totales	791 x 445 mm

Popup R20357 apart verkrijgbaar
Popup R20357 vendu séparément

Artikelnummer /
Numéro d'article **R17357**
Prijs / Prix € 400,50

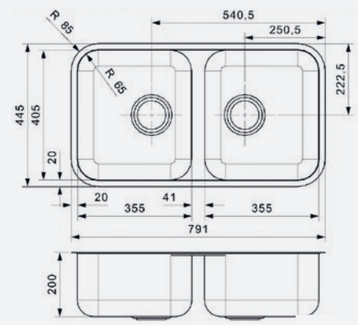

BOSTON L

Kastmaat Armoire	600 mm
Diepte Profondeur	160 mm
Afmeting spoelbak Dimensions cuve	420 x 353 mm
Totale afmeting Dimensions totales	490 x 490 mm

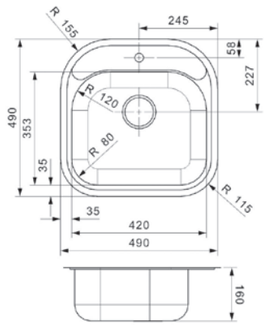

Popup R22276 apart verkrijgbaar
Popup R22276 vendu séparément

Artikelnummer /
Numéro d'article **R00670**
Prijs / Prix € 221,00

PRINCESS 80

Kastmaat Armoire	800 mm
Diepte Profondeur	160 + 160 mm
Afmeting spoelbak Dimensions cuve	340 x 400 + 340 x 400 mm
Totale afmeting Dimensions totales	765 x 440 mm

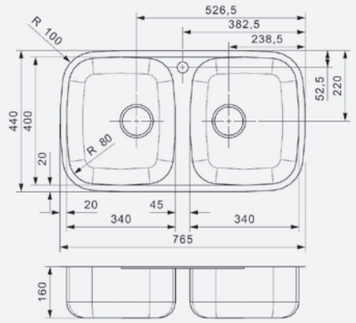

Popup R22276 apart verkrijgbaar | Kraangat is optioneel
Popup R22276 vendu séparément
Le trou pour le robinet est optionnel

Artikelnummer /
Numéro d'article **R00793**
Prijs / Prix € 449,50

ALASKA

LINKS | Gauche

Kastmaat Armoire	600 mm
Diepte Profondeur	190 + 130 mm
Afmeting spoelbak Dimensions cuve	342 x 410 + 145 x 335 mm
Totale afmeting Dimensions totales	577 x 470 mm

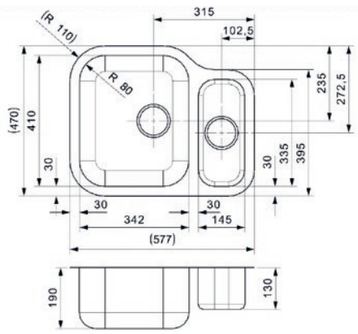

Afvoerset R20340 + popup R20357 apart verkrijgbaar
Popup R20357 + ensemble de vidange
R20340 disponible séparément

Artikelnummer /
Numéro d'article **R19009**
Prijs / Prix € 418,50

ALASKA

RECHTS | Droite

Kastmaat Armoire	600 mm
Diepte Profondeur	130 + 190 mm
Afmeting spoelbak Dimensions cuve	145 x 335 + 342 x 410 mm
Totale afmeting Dimensions totales	577 x 470 mm

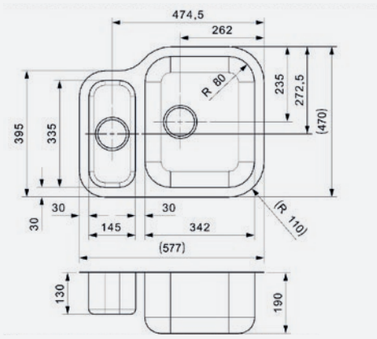

Afvoerset R20340 + popup R20357 apart verkrijgbaar
Popup R20357 + ensemble de vidange
R20340 disponible séparément

Artikelnummer /
Numéro d'article **R19016**
Prijs / Prix € 418,50

COLORADO COMFORT

PUUR GEMAK

COLORADO COMFORT: L'AISANCE PURE

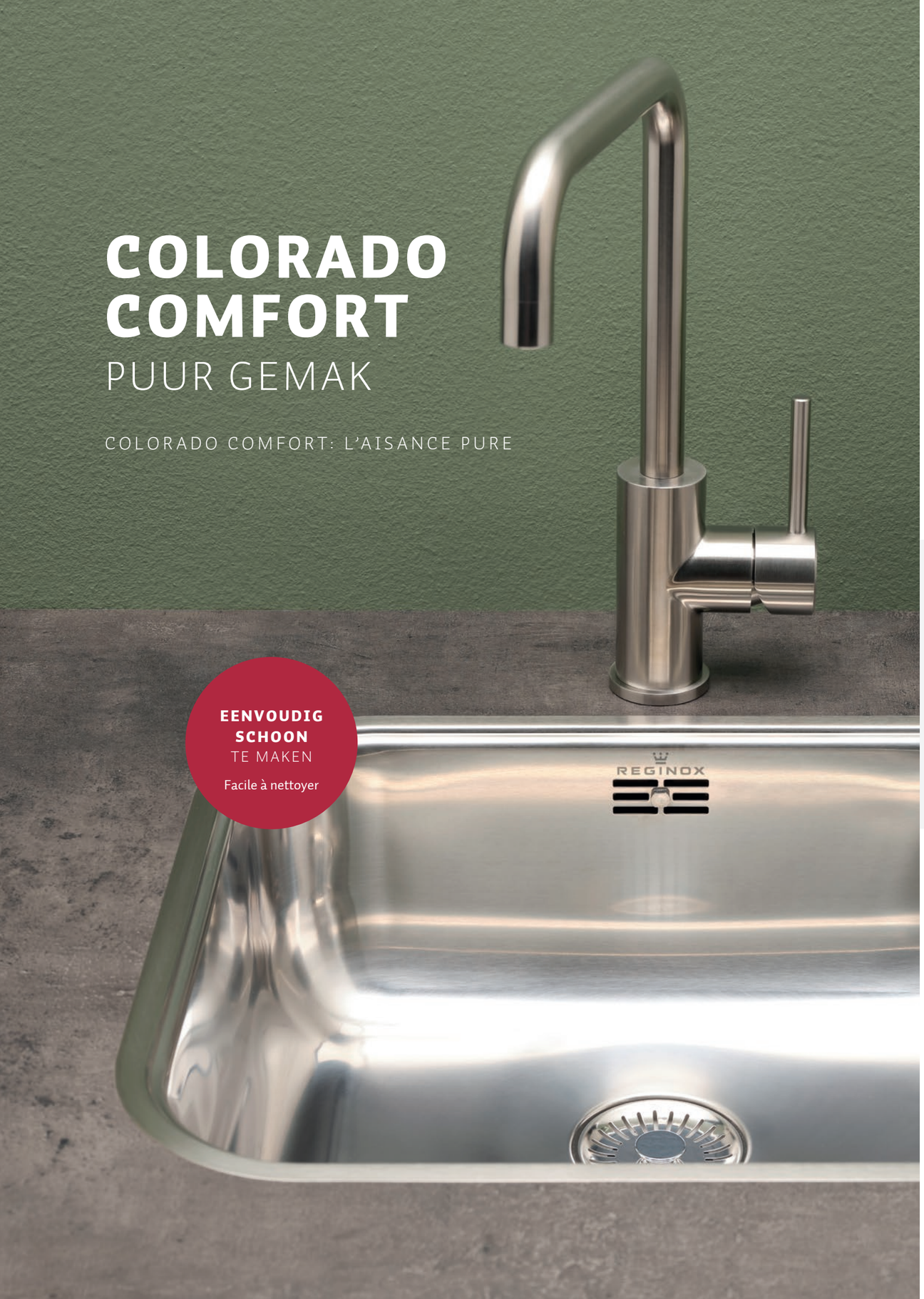

EENVOUDIG SCHOON
TE MAKEN
Facile à nettoyer

De Colorado Comfort is een spoelbak die zich kenmerkt door een pure, geraffineerde vormgeving, met slanke horizontale spijltjes in de overloop en een gepolijste zijdeglans-afwerking. Dankzij de diepgetrokken afvoer is de bodem vrij van naden of randen. Dat laatste betekent ook veel gemak in het gebruik: de Colorado Comfort is eenvoudig schoon te maken. De Colorado Comfort kan worden geïnstalleerd op drie verschillende manieren: vlakbouw, vlakopbouw en onderbouw.

L'évier de la gamme Colorado Comfort est un évier qui se caractérise par un design pur et sophistiqué, avec de fines barres horizontales dans le trop-plein et une finition satinée et polie. Grâce au drain en profondeur, le fond est exempt de sutures et de rebords. Ce dernier aspect signifie également beaucoup de facilité lors de l'utilisation: le Colorado Comfort est facile à nettoyer. Le Colorado Comfort peut être installé de trois manières différentes : intégrée, bord plat, sous-structure.

COLORADO
COMFORT

Kastmaat Armoire	450 mm
Diepte Profondeur	160 mm
Afmeting spoelbak Dimensions cuve	403 x 353 mm
Totale afmeting Dimensions totales	445 x 393 mm

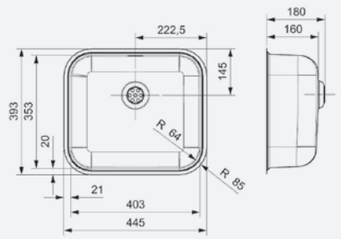

Artikelnummer /
Numéro d'article **R24195**
Prijs / Prix € 141,75

Popup R35085 apart verkrijgbaar | Comfort plug
Popup R35085 vendu séparément | Bouchon de confort

Bodem vrij van naden of randen

LE FOND EST EXEMPT DE SOUDURES ET DE REBORDS

VOOR MEER INFORMATIE KIJK OP **WWW.REGINOX.BE**

Pour plus informations consultez www.reginox.be

L'un des éviers les plus populaires de Reginox est maintenant également disponible dans la couleur Jet Black. Avec des barres horizontales noires comme trop-plein, -et un bouchon corbeille avec panier en Jet Black, cet évier Colorado revêtu trouvera sa place dans beaucoup de cuisines modernes. Le Colorado Jet Black se marie parfaitement avec les robinets noirs de Reginox et le distributeur de savon assorti dans la couleur Jet Black.

COLORADO

L OKG JET BLACK

Kastmaat Armoire	450 mm
Diepte Profondeur	160 mm
Afmeting spoelbak Dimensions cuve	403 x 353 mm
Totale afmeting Dimensions totales	445 x 393 mm

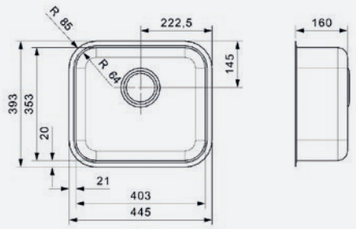

Artikelnummer / Numéro d'article **R32626**

Prijs / Prix € 223,75

COLORADO COATED
BLACK BEAUTY

Een van de populairste spoelbakken van Reginox, is ook verkrijgbaar in de kleur Jet Black. Met zwarte horizontale spijltjes als overloop, een korfplug inclusief zeef in Jet Black, past deze gecoate Colorado spoelbak in veel moderne keukens. De Colorado Jet Black is te combineren met de zwarte kranen van Reginox en bijpassende zeepdispenser in de kleur Jet Black.

POPULAIRE KLASSIEKER

UN CLASSIQUE POPULAIRE

De L18 serie behoort tot de populaire klassiekers! Rond, vierkant, dubbel, in kleur, met diepgetrokken afvoer, met stopketting: allerlei uitvoeringen zijn verkrijgbaar bij Reginox. De horizontale spijltjes overloop en de polijsting zorgen voor een mooie subtiele afwerking van de L18 serie. Deze serie kan op drie manieren ingebouwd worden: onderbouw, vlakbouw en vlakopbouw.

La série L18 fait partie des classiques populaires ! Rond, carré, double, en couleur, avec bonde emboutie, avec chaîne d'arrêt : toutes sortes de versions sont disponibles chez Reginox.
Le trop-plein à barres horizontales et le polissage assurent une jolie finition subtile de la série L18.
Il existe trois montages possibles pour cette série : en sous-structure, intégré et à bord plat.

Artikelnummer /
Numéro d'article **R14349**
Prijs / Prix € 138,50

L18
370 OKG

Kastmaat Armoire	450 mm
Diepte Profondeur	150 mm
Afmeting spoelbak Dimensions cuve	370 mm
Totale afmeting Dimensions totales	412 mm

Popup R22276 apart verkrijgbaar
Popup R22276 vendu séparément

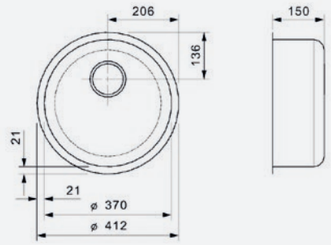

Artikelnummer /
Numéro d'article **R00755**
Prijs / Prix € 142,75

L18
390 OKG

Kastmaat Armoire	450 mm
Diepte Profondeur	160 mm
Afmeting spoelbak Dimensions cuve	390 mm
Totale afmeting Dimensions totales	440 mm

Popup R22276 apart verkrijgbaar
Popup R22276 vendu séparément

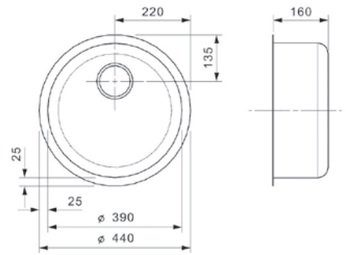

Artikelnummer /
Numéro d'article **R26076**
Prijs / Prix € 142,75

L18
390 COMFORT

Kastmaat Armoire	450 mm
Diepte Profondeur	160 mm
Afmeting spoelbak Dimensions cuve	390 mm
Totale afmeting Dimensions totales	440 mm

Popup R35085 apart verkrijgbaar | Comfort plug
Popup R35085 vendu séparément | Bouchon de confort

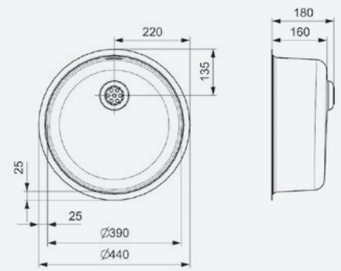

L18
390 OSK

Kastmaat Armoire	450 mm
Diepte Profondeur	160 mm
Afmeting spoelbak Dimensions cuve	390 mm
Totale afmeting Dimensions totales	440 mm

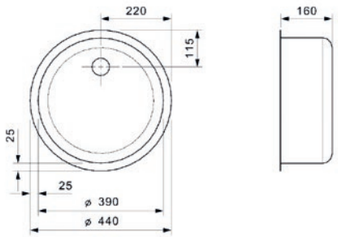

Artikelnummer /
Numéro d'article **R00748**
Prijs / Prix € 133,25

L18
4035 OSK

Kastmaat Armoire	450 mm
Diepte Profondeur	150 mm
Afmeting spoelbak Dimensions cuve	403 x 353 mm
Totale afmeting Dimensions totales	445 x 393 mm

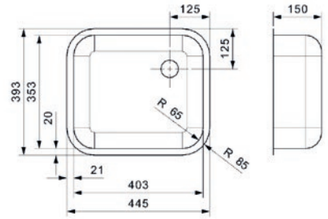

Artikelnummer /
Numéro d'article **R00762**
Prijs / Prix € 132,00

L18
3440 OKG

Kastmaat Armoire	450 mm
Diepte Profondeur	160 mm
Afmeting spoelbak Dimensions cuve	400 x 340 mm
Totale afmeting Dimensions totales	440 x 380 mm

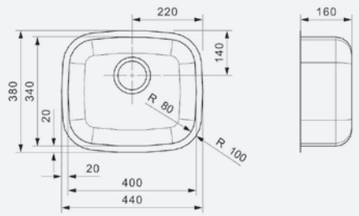

Artikelnummer /
Numéro d'article **R03060**
Prijs / Prix € 136,25

Popup R22276 apart verkrijgbaar
Popup R22276 vendu séparément

L18
35D40 KGOKG

Kastmaat Armoire	800 mm
Diepte Profondeur	150 + 150 mm
Afmeting spoelbak Dimensions cuve	355 x 405 + 355 x 405 mm
Totale afmeting Dimensions totales	791 x 445 mm

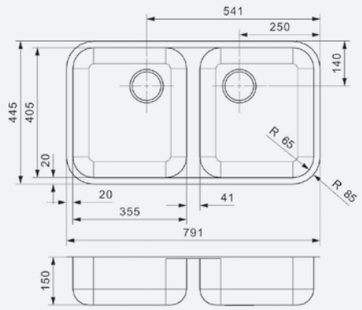

Artikelnummer /
Numéro d'article **R03367**
Prijs / Prix € 413,25

Popup R20357 apart verkrijgbaar
Popup R20357 vendu séparément

L18
4035 OKG

Kastmaat Armoire	450 mm
Diepte Profondeur	150 mm
Afmeting spoelbak Dimensions cuve	403 x 353 mm
Totale afmeting Dimensions totales	445 x 393 mm

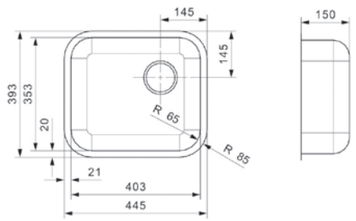

Artikelnummer /
Numéro d'article **R03251**
Prijs / Prix € 142,75

Popup R22276 apart verkrijgbaar
Popup R22276 vendu séparément

L18
4035 OKG WOKZ

Kastmaat Armoire	450 mm
Diepte Profondeur	150 mm
Afmeting spoelbak Dimensions cuve	353 x 403 mm
Totale afmeting Dimensions totales	393 x 445 mm

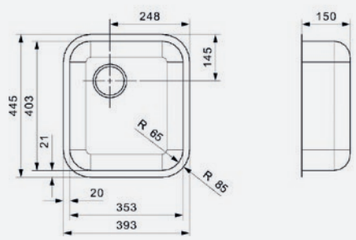

Artikelnummer /
Numéro d'article **R03305**
Prijs / Prix € 165,50

Popup R22276 apart verkrijgbaar
Popup R22276 vendu séparément

ROND EN **ZWART**

ROND ET NOIR

UITGEVOERD MET EEN **ZWARTE KORFPLUG**

Réalisé avec un bouchon corbeille noir

De L18 390 OKG is tevens verkrijgbaar in de kleur Jet Black. Een elegante spoelbak voor in de keuken. Uitgevoerd met een zwarte korfplug set inclusief zwarte zeef. Eenvoud ten top!

Le L18 390 OKG est également disponible dans la couleur Jet Black. Un évier élégant pour la cuisine. Réalisé avec un bouchon corbeille noir et un panier noir. La simplicité à son paroxysme !

Artikelnummer / Numéro d'article **R34934**
Prijs / Prix € 275,25

L18
390 OKG JET BLACK

Kastmaat Armoire	450 mm
Diepte Profondeur	160 mm
Afmeting spoelbak Dimensions cuve	390 mm
Totale afmeting Dimensions totales	440 mm

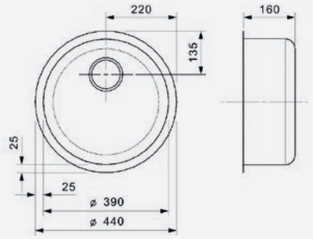

DIPLOMAT
10 LUX

Kastmaat Armoire	500 mm
Diepte Profondeur	180 mm
Afmeting spoelbak Dimensions cuve	360 x 420 mm
Totale afmeting Dimensions totales	860 x 500 mm

Popup R22276 apart verkrijgbaar
Popup R22276 vendu séparément

Artikelnummer /
Numéro d'article **R02216**
Prijs / Prix € 248,00

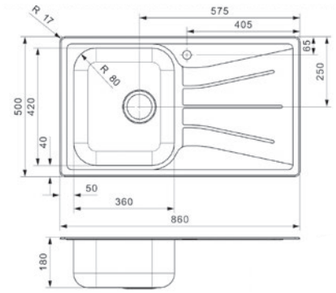

DIPLOMAT
10 ECO

Kastmaat Armoire	500 mm
Diepte Profondeur	160 mm
Afmeting spoelbak Dimensions cuve	360 x 420 mm
Totale afmeting Dimensions totales	860 x 500 mm

Popup R22276 apart verkrijgbaar | Kraangat is optioneel
Spoelbak is omkeerbaar | Popup R22276 vendu séparément
Le trou pour le robinet est optionnel | L'évier est réversible

Artikelnummer /
Numéro d'article **R21170**
Prijs / Prix € 200,00

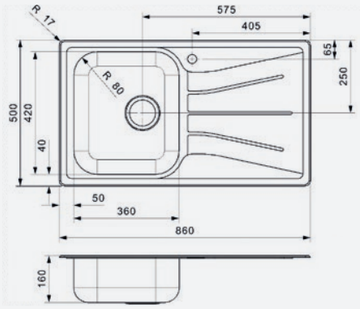

DIPLOMAT
1,5 LUX 2X KRAANGAT | trous pour la robinetterie + pp

Kastmaat Armoire	600 mm
Diepte Profondeur	180 + 130 mm
Afmeting spoelbak Dimensions cuve	360 x 420 + 160 x 300 mm
Totale afmeting Dimensions totales	950 x 500 mm

Inclusief popup R20357 | Voorzien van 2 kraangaten
Popup R20357 inclus | 2 trous pour la robinetterie inclus

Artikelnummer /
Numéro d'article **R03831**
Prijs / Prix € 391,00

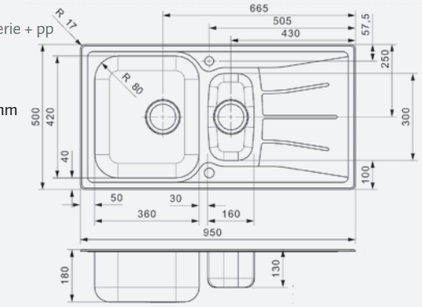

DIPLOMAT
1,5 ECO

Kastmaat Armoire	600 mm
Diepte Profondeur	160 + 130 mm
Afmeting spoelbak Dimensions cuve	360 x 420 + 160 x 300 mm
Totale afmeting Dimensions totales	950 x 500 mm

Popup R22276 apart verkrijgbaar | Kraangat is optioneel
Spoelbak is omkeerbaar | Popup R22276 vendu séparément
Le trou pour le robinet est optionnel | L'évier est réversible

Artikelnummer /
Numéro d'article **R21224**
Prijs / Prix € 289,50

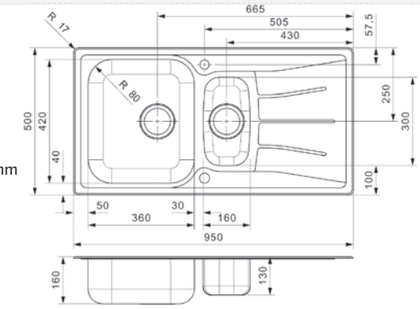

DIPLOMAT
20 LUX

Kastmaat Armoire	800 mm
Diepte Profondeur	180 + 180 mm
Afmeting spoelbak Dimensions cuve	360 x 420 + 360 x 420 mm
Totale afmeting Dimensions totales	860 x 500 mm

Popup R20357 apart verkrijgbaar
Popup R20357 vendu séparément

Artikelnummer /
Numéro d'article **R02230**
Prijs / Prix € 276,75

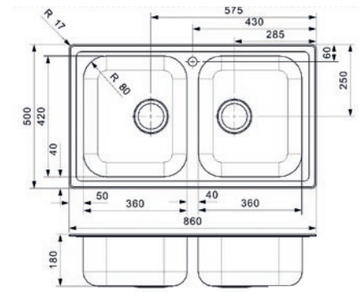

DIPLOMAT
30 ECO

Kastmaat Armoire	800 mm
Diepte Profondeur	160 + 160 mm
Afmeting spoelbak Dimensions cuve	360 x 420 + 360 x 420 mm
Totale afmeting Dimensions totales	1160 x 500 mm

Popup R22276 apart verkrijgbaar
Popup R22276 vendu séparément

Artikelnummer /
Numéro d'article **R21293**
Prijs / Prix € 264,75

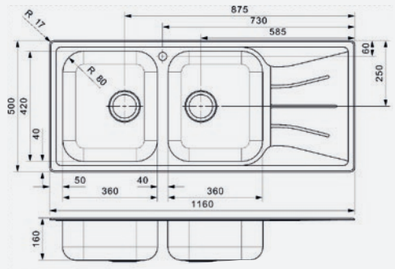

DIPLOMAT
30 LUX

Kastmaat Armoire	800 mm
Diepte Profondeur	180 + 180 mm
Afmeting spoelbak Dimensions cuve	360 x 420 + 360 x 420 mm
Totale afmeting Dimensions totales	1160 x 500 mm

Popup R20357 apart verkrijgbaar
Popup R20357 vendu séparément

Artikelnummer /
Numéro d'article **R02254**
Prijs / Prix € 260,00

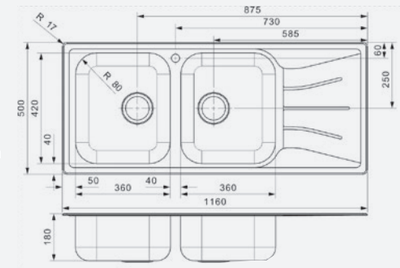

REGENT
10

Kastmaat Armoire	450 mm
Diepte Profondeur	170 mm
Afmeting spoelbak Dimensions cuve	340 x 400 mm
Totale afmeting Dimensions totales	805 x 480 mm

Popup R22276 apart verkrijgbaar
Popup R22276 vendu séparément

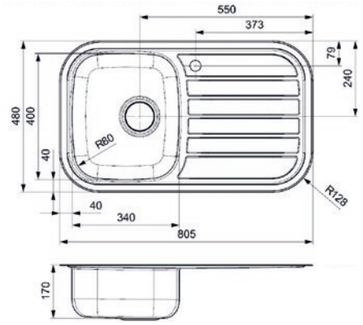

Artikelnummer /
Numéro d'article **R27936**
Prijs / Prix € 181,00

ADMIRAL
R40

Kastmaat Armoire	500 mm
Diepte Profondeur	180 mm
Afmeting spoelbak Dimensions cuve	360 x 420 mm
Totale afmeting Dimensions totales	615 x 490 mm

Popup R22276 apart verkrijgbaar
Popup R22276 vendu séparément

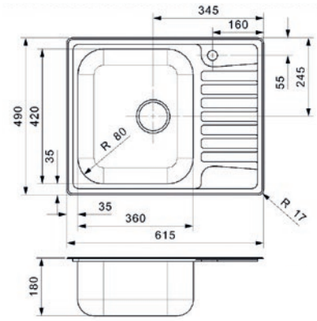

Artikelnummer /
Numéro d'article **R18316**
Prijs / Prix € 288,00

REGENT
20

Kastmaat Armoire	800 mm
Diepte Profondeur	170 + 170 mm
Afmeting spoelbak Dimensions cuve	340 x 400 + 340 x 400 mm
Totale afmeting Dimensions totales	805 x 480 mm

Popup R20357 apart verkrijgbaar
Popup R20357 vendu séparément

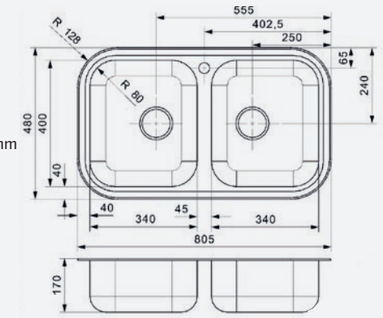

Artikelnummer /
Numéro d'article **R28568**
Prijs / Prix € 226,25

BETA
10 BAP

Kastmaat Armoire	450 mm
Diepte Profondeur	145 mm
Afmeting spoelbak Dimensions cuve	330 x 350 mm
Totale afmeting Dimensions totales	780 x 430 mm

Popup R22276 apart verkrijgbaar
Popup R22276 vendu séparément

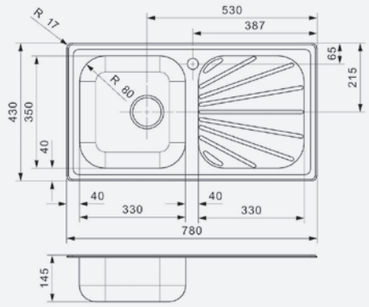

Artikelnummer /
Numéro d'article **R16756**
Prijs / Prix € 154,50

REGENT
25

Kastmaat Armoire	800 mm
Diepte Profondeur	170 + 131 mm
Afmeting spoelbak Dimensions cuve	400 x 400 + 280 x 400 mm
Totale afmeting Dimensions totales	1190 x 480 mm

Popup R22276 apart verkrijgbaar
Popup R22276 vendu séparément

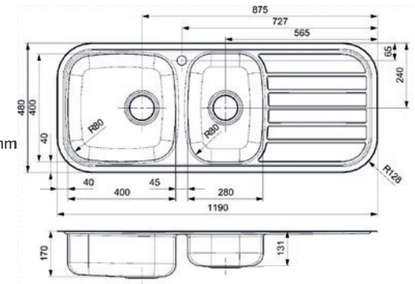

Artikelnummer /
Numéro d'article **R27660**
Prijs / Prix € 328,00

BETA
30 BAP

Kastmaat Armoire	800 mm
Diepte Profondeur	140 + 140 mm
Afmeting spoelbak Dimensions cuve	330 x 350 + 330 x 350 mm
Totale afmeting Dimensions totales	1150 x 430 mm

Popup R22276 apart verkrijgbaar
Popup R22276 vendu séparément

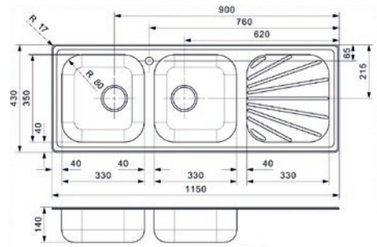

Artikelnummer /
Numéro d'article **R16770**
Prijs / Prix € 336,50

REGENT
30

Kastmaat Armoire	800 mm
Diepte Profondeur	170 + 170 mm
Afmeting spoelbak Dimensions cuve	340 x 400 + 340 x 400 mm
Totale afmeting Dimensions totales	1190 x 480 mm

Popup R22276 apart verkrijgbaar
Popup R22276 vendu séparément

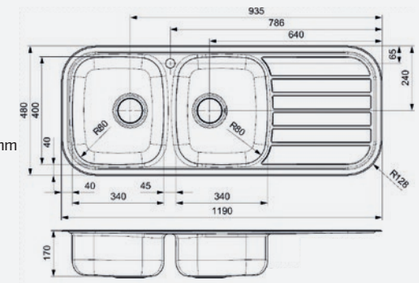

Artikelnummer /
Numéro d'article **R27691**
Prijs / Prix € 350,25

COLORADO
COMFORT R

Kastmaat Armoire	450 mm
Diepte Profondeur	160 mm
Afmeting spoelbak Dimensions cuve	403 x 353 mm
Totale afmeting Dimensions totales	451 x 401 mm

Popup R35085 apart verkrijgbaar
Popup R35085 vendu séparément

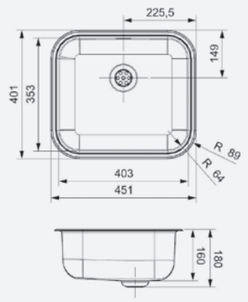

Artikelnummer /
Numéro d'article **R24317**
Prijs / Prix € 142,75

MINISTER
10

Kastmaat Armoire	600 mm
Diepte Profondeur	200 mm
Afmeting spoelbak Dimensions cuve	520 x 420 mm
Totale afmeting Dimensions totales	1000 x 500 mm

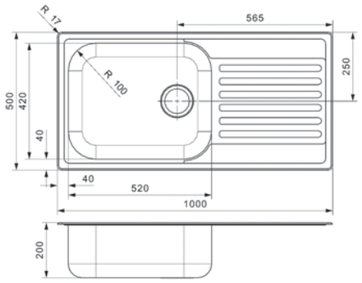

Artikelnummer /
Numéro d'article **R24508**
Prijs / Prix € 425,00

Popup R22276 apart verkrijgbaar | Spoelbak is omkeerbaar
Kraangat is optioneel - Popup R22276 vendu séparément
Le trou pour le robinet est optionnel | L'évier est réversible

JUMBO

Kastmaat Armoire	900 mm
Diepte Profondeur	230 mm
Afmeting spoelbak Dimensions cuve	750 x 410 mm
Totale afmeting Dimensions totales	860 x 510 mm

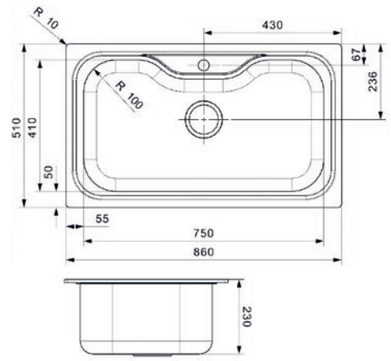

Artikelnummer /
Numéro d'article **R18354**
Prijs / Prix € 487,75

Popup R22276 apart verkrijgbaar | Voorzien van 1 kraangat
Popup R22276 vendu séparément
Trou du robinet inclus

MOSCOW
OKG

Kastmaat Armoire	450 mm
Diepte Profondeur	180 mm
Afmeting spoelbak Dimensions cuve	390 mm
Totale afmeting Dimensions totales	520 mm

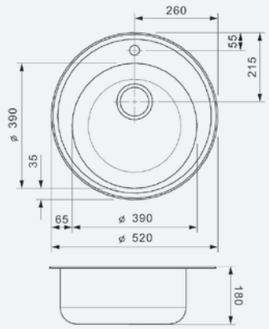

Artikelnummer /
Numéro d'article **R03435**
Prijs / Prix € 164,25

Popup R22276 apart verkrijgbaar | Voorzien van 1 kraangat
Popup R22276 vendu séparément
Trou du robinet inclus

CENTURIO
R10

Kastmaat Armoire	500 mm
Diepte Profondeur	180 mm
Afmeting spoelbak Dimensions cuve	360 x 420 mm
Totale afmeting Dimensions totales	860 x 500 mm

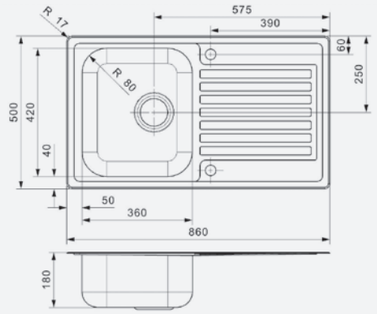

Artikelnummer /
Numéro d'article **R23105**
Prijs / Prix € 275,25

Popup R22276 apart verkrijgbaar | Kraangat is optioneel
Popup R22276 vendu séparément
Le trou pour le robinet est optionnel

REGIDRAIN

Kastmaat Armoire	450 mm
Diepte Profondeur	145 mm
Afmeting spoelbak Dimensions cuve	340 x 400 mm
Totale afmeting Dimensions totales	595 x 470 mm

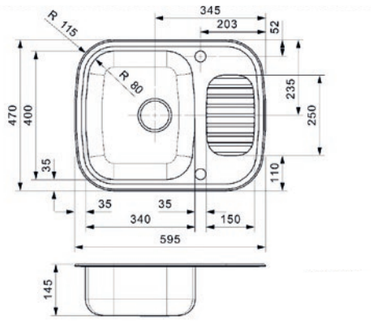

Artikelnummer /
Numéro d'article **R01929**
Prijs / Prix € 168,25

Popup R22276 apart verkrijgbaar
Popup R22276 vendu séparément

REX
10

Kastmaat Armoire	450 mm
Diepte Profondeur	165 mm
Afmeting spoelbak Dimensions cuve	340 x 380 mm
Totale afmeting Dimensions totales	790 x 500 mm

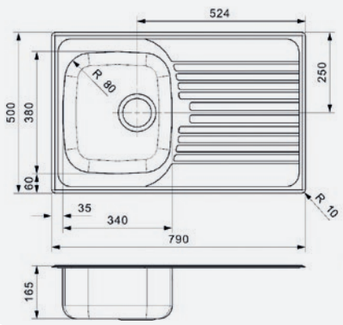

Artikelnummer /
Numéro d'article **R17425**
Prijs / Prix € 195,50

Popup R22276 + R20302 afvoerset apart verkrijgbaar | Spoelbak is omkeerbaar | Kraangat is optioneel | Afname per 40 stuks - Popup R22276 + R20302 ensemble de vidange disponible séparément | Le trou pour le robinet est optionnel | L'évier est réversible | Commande par 40 pièces

Onze spoel-
bakken bestaan
voor 80% uit
gerecycled staal

NOS ÉVIERS SONT
PRODUITS A BASE DE 80%
D 'ACIER RECYCLÉ

WAND-
GEMONTEERD
Montage mural

L'Ottawa est parfaitement mis en valeur en tant qu'évier en acier inoxydable pour l'arrière-cuisine, l'étable, le garage, l'entrepôt, etc.,. L'Ottawa est en acier inoxydable, a une profondeur de 225 mm et est livré avec des crochets de suspension permettant un montage direct au mur.

OTTAWA

Als rvs spoelbak voor in de bijkeuken, schuur, garage, bedrijfshal etc., komt de Ottawa helemaal tot zijn recht. De Ottawa is gemaakt van roestvrij staal, heeft een diepte van 225 mm en wordt geleverd inclusief ophanghaken waardoor montage aan de wand direct mogelijk is.

Artikelnummer /
Numéro d'article **R04029**
Prijs / Prix € 384,50

OTTAWA

OSP WANDMONTAGE | Montage mural

Kastmaat Armoire	600 mm
Diepte Profondeur	225 mm
Afmeting spoelbak Dimensions cuve	500 x 400 mm
Totale afmeting Dimensions totales	550 x 450 mm

Spoelbak is met overloop en muurbevestiging
Evier avec trop-plein et fixation murale

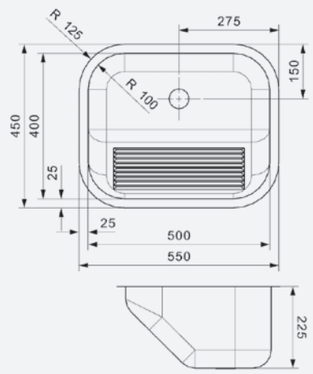

INBOUW

ENCASTRÉ

Inbouw spoelbakken zijn zowel in het rond als vierkant verkrijgbaar. De R18 serie is vervaardigd uit het beste staal en kenmerkend door de inbouw installatie. Met onze levenslange garantie op rvs spoelbakken, is het jaren genieten zonder zorgen. Voor vlakbouw/vlakopbouw/onderbouw versies kunt u een kijkje nemen bij onze L18 serie.

Éviers à encastrer disponibles en version ronde et carrée. La série R18 est réalisée à partir du meilleur acier et caractérisée par la pose encastrée. Avec notre garantie à vie sur les éviers en acier inoxydable, profitez pendant des années sans le moindre souci. Pour les versions à montage intégré, à bord plat et en sous-structure, jetez un œil à notre série L18.

Artikelnummer / Numéro d'article **R00380**
Prijs / Prix € 166,75

R18
2330 OSK

Kastmaat Armoire	400 mm
Diepte Profondeur	150 mm
Afmeting spoelbak Dimensions cuve	296 x 236 mm
Totale afmeting Dimensions totales	282 x 342 mm

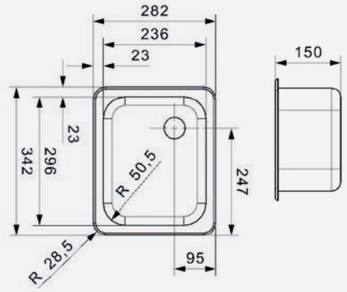

Artikelnummer / Numéro d'article **R00373**
Prijs / Prix € 176,75

R18
3530 OSK

Kastmaat Armoire	400 mm
Diepte Profondeur	150 mm
Afmeting spoelbak Dimensions cuve	300 x 352 mm
Totale afmeting Dimensions totales	350 x 398 mm

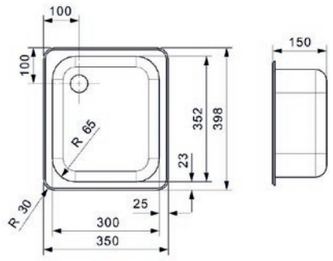

Artikelnummer / Numéro d'article **R00052**
Prijs / Prix € 151,25

R18
370 OSP

Kastmaat Armoire	450 mm
Diepte Profondeur	150 mm
Afmeting spoelbak Dimensions cuve	370 mm
Totale afmeting Dimensions totales	420 mm

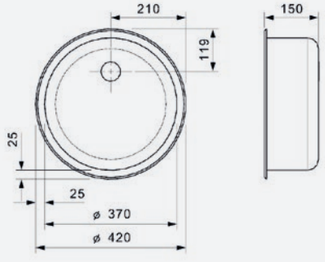

R18
370 OKG

Kastmaat Armoire	450 mm
Diepte Profondeur	150 mm
Afmeting spoelbak Dimensions cuve	370 mm
Totale afmeting Dimensions totales	420 mm

Popup R22276 apart verkrijgbaar
Popup R22276 vendu séparément

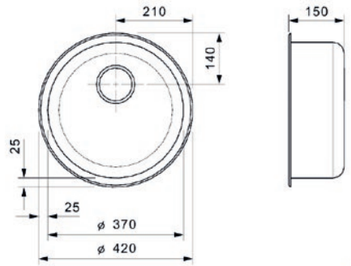

Artikelnummer /
Numéro d'article **R00311**
Prijs / Prix € 138,00

R18
4035 OSK

Kastmaat Armoire	450 mm
Diepte Profondeur	150 mm
Afmeting spoelbak Dimensions cuve	404 x 353 mm
Totale afmeting Dimensions totales	451 x 400 mm

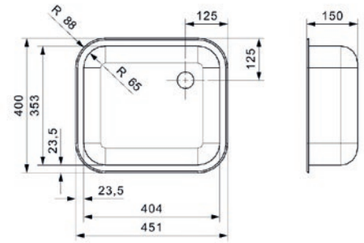

Artikelnummer /
Numéro d'article **R00359**
Prijs / Prix € 134,75

R18
390 OSK

Kastmaat Armoire	450 mm
Diepte Profondeur	160 mm
Afmeting spoelbak Dimensions cuve	390 mm
Totale afmeting Dimensions totales	440 mm

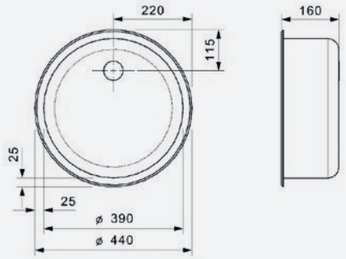

Artikelnummer /
Numéro d'article **R00731**
Prijs / Prix € 141,00

R18
4035 OKG WOKZ

Kastmaat Armoire	450 mm
Diepte Profondeur	150 mm
Afmeting spoelbak Dimensions cuve	353 x 403 mm
Totale afmeting Dimensions totales	401 x 451 mm

Popup R22276 apart verkrijgbaar
Popup R22276 vendu séparément

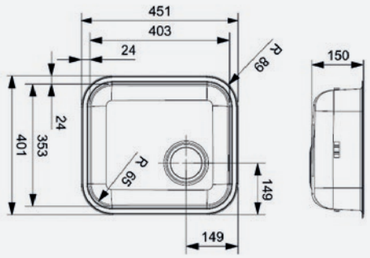

Artikelnummer /
Numéro d'article **R14288**
Prijs / Prix € 143,00

R18
390 COMFORT

Kastmaat Armoire	450 mm
Diepte Profondeur	160 mm
Afmeting spoelbak Dimensions cuve	390 mm
Totale afmeting Dimensions totales	440 mm

Popup R35085 apart verkrijgbaar
Popup R35085 vendu séparément

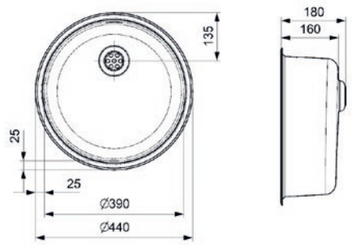

Artikelnummer /
Numéro d'article **R26168**
Prijs / Prix € 144,25

R18
4035 OKG

Kastmaat Armoire	450 mm
Diepte Profondeur	150 mm
Afmeting spoelbak Dimensions cuve	404 x 353 mm
Totale afmeting Dimensions totales	451 x 400 mm

Popup R22276 apart verkrijgbaar
Popup R22276 vendu séparément

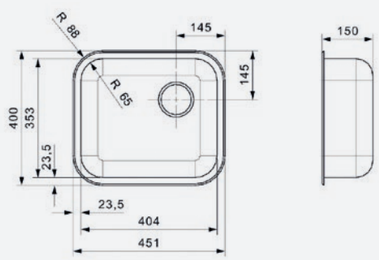

Artikelnummer /
Numéro d'article **R00991**
Prijs / Prix € 142,75

Uit het **beste staal** vervaardigd

FABRIQUÉ À PARTIR DU MEILLEUR ACIER

ALLES DRAAIT
OM HYGIENE

TOUT EST QUESTION D'HYGIÈNE

De Clean & Care collectie is speciaal ontwikkeld voor omgevingen waar roestvrijstalen spoelbakken vereist zijn. Zoals ziekenhuizen, tandheelkundige-, en huisartsenpraktijken, bars, discotheken, restaurants, cafés, winkelinrichting, openbare toiletten en tankstations.

Bij de Clean & Care spoelbakken van Reginox draait alles om hygiëne. De spoelbakken worden dan ook geproduceerd zonder overloop. Onze modellen bestaan standaard uit het materiaal rvs 304, een aantal modellen is ook in rvs 316 verkrijgbaar. Voor spoelbakken die in contact kunnen komen met chloren of andere zuren, adviseren wij te kiezen voor rvs 316. In dit materiaal is het kostbare molybdeen aan de legering toegevoegd. Rvs 316 is daardoor beter bestand tegen zuren, zouten en chloor.

La collection Clean & Care a été spécialement développée pour les environnements nécessitant des éviers en acier inoxydable, tels que les hôpitaux, les cabinets dentaires et médicaux, les bars, les discothèques, les restaurants, les cafés, les aménagements de magasins, les toilettes publiques et les stations-service. Les éviers Clean & Care de Reginox sont axés sur l'hygiène. Les unités sont donc produites sans trop-plein. Nos modèles standards sont fabriqués en acier inoxydable 304; un certain nombre de modèles est également disponible en acier inoxydable 316. Pour les éviers risquant d'entrer en contact avec du chlore ou d'autres acides, nous recommandons de choisir l'acier inoxydable 316. Pour ce matériel, nous avons ajouté du précieux molybdène à l'alliage. L'acier inoxydable 316 est donc plus résistant aux acides, aux sels et au chlore.

ADMIRAL 40
(L) KG-CC (304)

Kastmaat Armoire	500 mm
Diepte Profondeur	180 mm
Afmeting spoelbak Dimensions cuve	360 x 420 mm
Totale afmeting Dimensions totales	615 x 490 mm

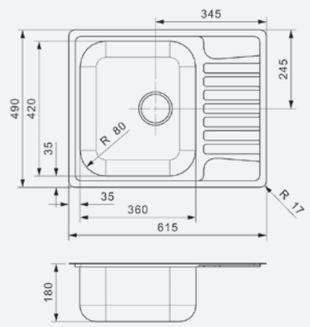

Artikelnummer /
Numéro d'article **R25444**
Prijs / Prix € 339,75

Spoelbak is zonder overloop | Standpijp R26434 apart verkrijgbaar | L'unité de rinçage n'a pas de trop-plein
Tube de surverse R26434 vendu séparément

ATLANTIS L
SP-CC (304)

Kastmaat Armoire	450 mm
Diepte Profondeur	170 mm
Afmeting spoelbak Dimensions cuve	380 x 315 mm
Totale afmeting Dimensions totales	460 mm

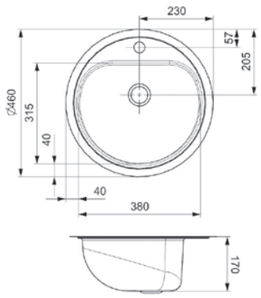

Artikelnummer /
Numéro d'article **R14783**
Prijs / Prix € 230,00

Spoelbak is zonder overloop | Niet geschikt voor gebruik met standpijp | L'unité de rinçage n'a pas de trop-plein
Ne convient pas pour une utilisation avec un tube de surverse

CARIBBEAN
CC (304)

Kastmaat Armoire	400 mm
Diepte Profondeur	155 mm
Afmeting spoelbak Dimensions cuve	340 mm
Totale afmeting Dimensions totales	390 mm

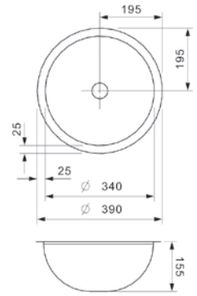

Artikelnummer /
Numéro d'article **R22207**
Prijs / Prix € 243,25

Spoelbak is zonder overloop | Niet geschikt voor gebruik met standpijp | L'unité de rinçage n'a pas de trop-plein
Ne convient pas pour une utilisation avec un tube de surverse

ATLANTIS
SP-CC (316)

Kastmaat Armoire	450 mm
Diepte Profondeur	170 mm
Afmeting spoelbak Dimensions cuve	380 x 315 mm
Totale afmeting Dimensions totales	460 mm

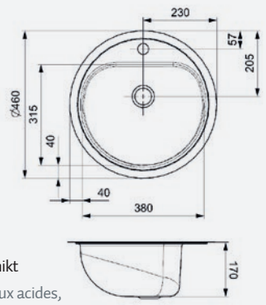

Artikelnummer /
Numéro d'article **R25451**
Prijs / Prix € 263,50

Spoelbak is zonder overloop | Bestand tegen zuren, zouten en chloor | Niet geschikt voor gebruik met standpijp | L'unité de rinçage n'a pas de trop-plein | Résistant aux acides, aux sels et au chlore | Ne convient pas pour une utilisation avec un tube de surverse

CENTURIO
L10-CC (304)

Kastmaat Armoire	500 mm
Diepte Profondeur	180 mm
Afmeting spoelbak Dimensions cuve	360 x 420 mm
Totale afmeting Dimensions totales	850 x 490 mm

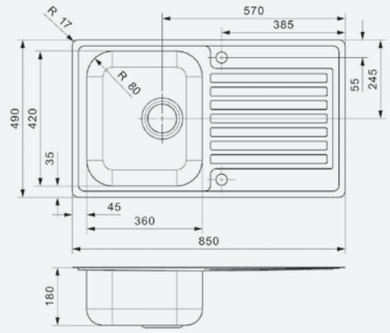

Artikelnummer /
Numéro d'article **R24065**
Prijs / Prix € 368,50

Spoelbak is zonder overloop | Standpijp R26434 apart verkrijgbaar | L'unité de rinçage n'a pas de trop-plein
Tube de surverse R26434 vendu séparément

BETA 30
KG-CC (304)

Kastmaat Armoire	800 mm
Diepte Profondeur	140 + 140 mm
Afmeting spoelbak Dimensions cuve	330 x 350 + 330 x 350 mm
Totale afmeting Dimensions totales	1150 x 430 mm

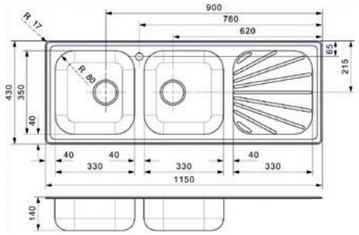

Artikelnummer /
Numéro d'article **R26861**
Prijs / Prix € 308,75

Spoelbak is zonder overloop | Standpijp R26434 apart verkrijgbaar | L'unité de rinçage n'a pas de trop-plein |
Tube de surverse R26434 vendu séparément

COLORADO
L KG-CC (304)

Kastmaat Armoire	450 mm
Diepte Profondeur	160 mm
Afmeting spoelbak Dimensions cuve	403 x 353 mm
Totale afmeting Dimensions totales	445 x 393 mm

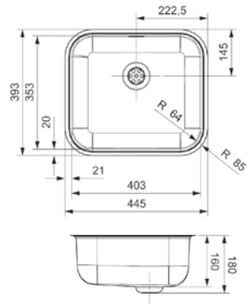

Artikelnummer /
Numéro d'article **R24324**
Prijs / Prix € 203,50

Spoelbak is zonder overloop | Niet geschikt voor gebruik met standpijp | L'unité de rinçage n'a pas de trop-plein
Ne convient pas pour une utilisation avec un tube de surverse

BOSTON
KG-CC (304)

Kastmaat Armoire	600 mm
Diepte Profondeur	160 mm
Afmeting spoelbak Dimensions cuve	420 x 353 mm
Totale afmeting Dimensions totales	490 x 490 mm

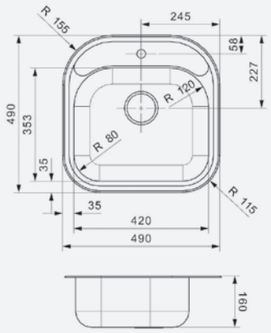

Artikelnummer /
Numéro d'article **R23563**
Prijs / Prix € 236,50

Spoelbak is zonder overloop | Standpijp R26434 apart verkrijgbaar
L'unité de rinçage n'a pas de trop-plein
Tube de surverse R26434 vendu séparément

IB
1840-CC (304)

Kastmaat Armoire	400 mm
Diepte Profondeur	130 mm
Afmeting spoelbak Dimensions cuve	180 x 400 mm
Totale afmeting Dimensions totales	220 x 440 mm

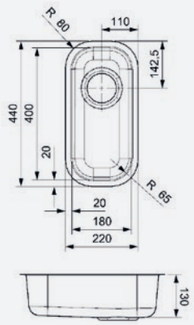

Artikelnummer /
Numéro d'article **R23594**
Prijs / Prix € 233,25

Spoelbak is zonder overloop | Standpijp R26434 apart verkrijgbaar | L'unité de rinçage n'a pas de trop-plein
Tube de surverse R26434 vendu séparément

IB
4040-CC (316)

Kastmaat Armoire	500 mm
Diepte Profondeur	180 mm
Afmeting spoelbak Dimensions cuve	400 x 400 mm
Totale afmeting Dimensions totales	440 x 440 mm

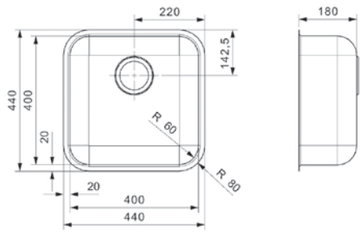

Artikelnummer /
Numéro d'article **R23228**
Prijs / Prix € 359,00

Spoelbak is zonder overloop | Bestand tegen zuren, zouten en chloor | Standpijp R26434 apart verkrijgbaar | L'unité de rinçage n'a pas de trop-plein | Résistant aux acides, aux sels et au chlore | Tube de surverse R26434 vendu séparément

L18
3016 KG (304)

Kastmaat Armoire	400 mm
Diepte Profondeur	122 mm
Afmeting spoelbak Dimensions cuve	160 x 300 mm
Totale afmeting Dimensions totales	185 x 325 mm

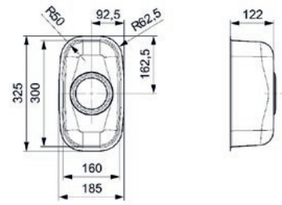

Artikelnummer /
Numéro d'article **R02056**
Prijs / Prix € 149,00

Spoelbak is zonder overloop |Standpijp R26434 apart verkrijgbaar | L'unité de rinçage n'a pas de trop-plein Tube de surverse R26434 vendu séparément

IB
5040-CC (316)

Kastmaat Armoire	600 mm
Diepte Profondeur	200 mm
Afmeting spoelbak Dimensions cuve	500 x 400 mm
Totale afmeting Dimensions totales	540 x 440 mm

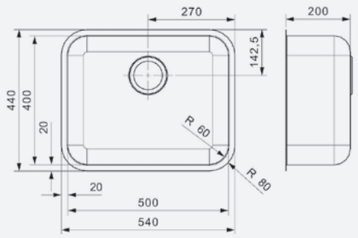

Artikelnummer /
Numéro d'article **R23235**
Prijs / Prix € 405,25

Spoelbak is zonder overloop | Bestand tegen zuren, zouten en chloor | Standpijp R26434 apart verkrijgbaar | L'unité de rinçage n'a pas de trop-plein | Résistant aux acides, aux sels et au chlore | Tube de surverse R26434 vendu séparément

L18
390 KG-CC (304)

Kastmaat Armoire	450 mm
Diepte Profondeur	160 mm
Afmeting spoelbak Dimensions cuve	390 mm
Totale afmeting Dimensions totales	440 mm

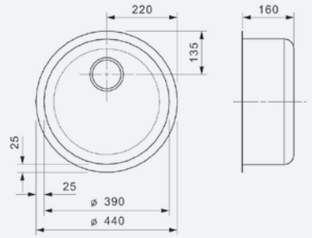

Artikelnummer /
Numéro d'article **R14417**
Prijs / Prix € 203,50

Spoelbak is zonder overloop | Standpijp R26434 apart verkrijgbaar | L'unité de rinçage n'a pas de trop-plein Tube de surverse R26434 vendu séparément

KANSAS
40X40 KG-CC (304)

Kastmaat Armoire	500 mm
Diepte Profondeur	250 mm
Afmeting spoelbak Dimensions cuve	403 x 403 mm
Totale afmeting Dimensions totales	440 x 440 mm

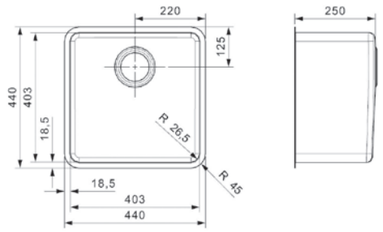

Artikelnummer /
Numéro d'article **R23617**
Prijs / Prix € 781,75

Spoelbak is zonder overloop | Standpijp R26434 apart verkrijgbaar | L'unité de rinçage n'a pas de trop-plein Tube de surverse R26434 vendu séparément

L18
390 VP-CC (304)

Kastmaat Armoire	450 mm
Diepte Profondeur	160 mm
Afmeting spoelbak Dimensions cuve	390 mm
Totale afmeting Dimensions totales	440 mm

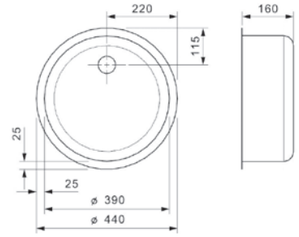

Artikelnummer /
Numéro d'article **R14387**
Prijs / Prix € 203,50

Spoelbak is zonder overloop | Standpijp R20234 apart verkrijgbaar | L'unité de rinçage n'a pas de trop-plein Tube de surverse R20234 vendu séparément

KANSAS
50X40 KG-CC (304)

Kastmaat Armoire	600 mm
Diepte Profondeur	250 mm
Afmeting spoelbak Dimensions cuve	503 x 403 mm
Totale afmeting Dimensions totales	540 x 440 mm

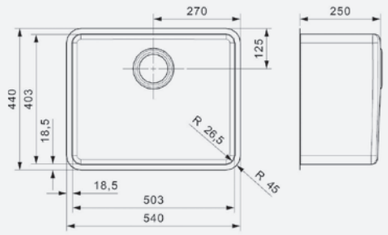

Artikelnummer /
Numéro d'article **R23518**
Prijs / Prix € 872,25

Spoelbak is zonder overloop | Standpijp R26434 apart verkrijgbaar | L'unité de rinçage n'a pas de trop-plein Tube de surverse R26434 vendu séparément

L18
390 VP-CC (304) 10 CM DIEP | 10 cm de profondeur

Kastmaat Armoire	450 mm
Diepte Profondeur	100 mm
Afmeting spoelbak Dimensions cuve	390 mm
Totale afmeting Dimensions totales	440 mm

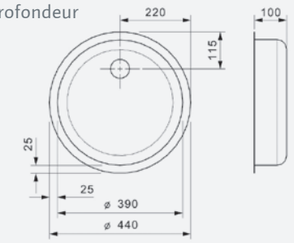

Artikelnummer /
Numéro d'article **R25635**
Prijs / Prix € 173,00

Extra diepe afloop, speciaal voor standpijp | Standpijp R33821 apart verkrijgbaar | Spoelbak is zonder overloop | Système d'évacuation profond pour utilisation avec un tube de surverse | Tube de surverse R33821 vendu séparément | Popup R20234 vendu séparément

L18
35D40 KGKG-CC (304)

Kastmaat Armoire	800 mm
Diepte Profondeur	150 + 150 mm
Afmeting spoelbak Dimensions cuve	355 x 405 + 355 x 405 mm
Totale afmeting Dimensions totales	791 x 445 mm

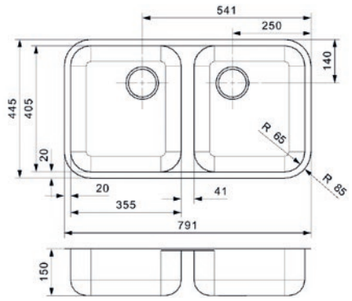

Artikelnummer /
Numéro d'article **R34989**
Prijs / Prix € 434,00

Spoelbak is zonder overloop | Standpijp R26434
apart verkrijgbaar | L'unité de rinçage n'a pas de trop-plein
Tube de surverse R26434 vendu séparément

L18
4035 SK 10 CM DIEP (304) | 10 cm de profondeur

Kastmaat Armoire	450 mm
Diepte Profondeur	100 mm
Afmeting spoelbak Dimensions cuve	403 x 353 mm
Totale afmeting Dimensions totales	445 x 393 mm

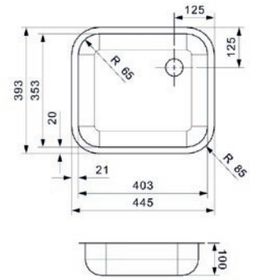

Artikelnummer /
Numéro d'article **R32060**
Prijs / Prix € 173,00

Spoelbak is zonder overloop | Niet geschikt voor gebruik
met standpijp | L'unité de rinçage n'a pas de trop-plein
Ne convient pas pour une utilisation avec un tube de surverse

L18
35D40 VPVP-CC (304)

Kastmaat Armoire	800 mm
Diepte Profondeur	150 + 150 mm
Afmeting spoelbak Dimensions cuve	354 x 404 + 354 x 404 mm
Totale afmeting Dimensions totales	791 x 445 mm

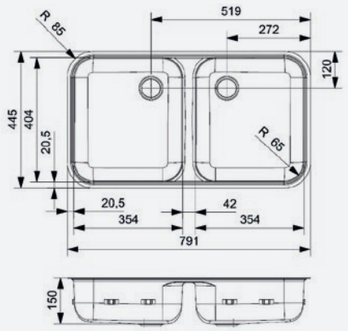

Artikelnummer /
Numéro d'article **R14646**
Prijs / Prix € 398,75

Spoelbak is zonder overloop | Standpijp R20234
apart verkrijgbaar | L'unité de rinçage n'a pas de trop-plein
Tube de surverse R20234 vendu séparément

L18
4035 VP-CC 10 CM DIEP (304) | 10 cm de profondeur

Kastmaat Armoire	450 mm
Diepte Profondeur	100 mm
Afmeting spoelbak Dimensions cuve	403 x 353 mm
Totale afmeting Dimensions totales	445 x 393 mm

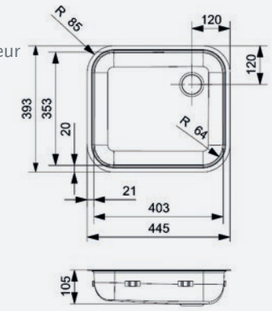

Artikelnummer /
Numéro d'article **R20760**
Prijs / Prix € 191,75

Spoelbak is zonder overloop | Inclusief standpijp R33821
L'unité de rinçage n'a pas de trop-plein | Tube de surverse R33821 inclus

L18
4035 KG-CC (304)

Kastmaat Armoire	450 mm
Diepte Profondeur	150 mm
Afmeting spoelbak Dimensions cuve	403 x 353 mm
Totale afmeting Dimensions totales	445 x 393 mm

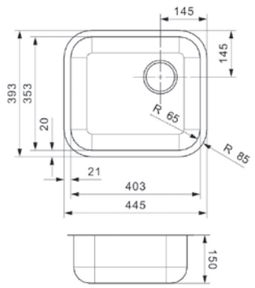

Artikelnummer /
Numéro d'article **R20753**
Prijs / Prix € 205,00

Spoelbak is zonder overloop | Standpijp R26434
apart verkrijgbaar | L'unité de rinçage n'a pas de trop-plein
Tube de surverse R26434 vendu séparément

MORENA
KGKG (304)

Kastmaat Armoire	600 mm
Diepte Profondeur	145 + 80 mm
Afmeting spoelbak Dimensions cuve	340 x 400 + 150 x 250 mm
Totale afmeting Dimensions totales	583 x 458 mm

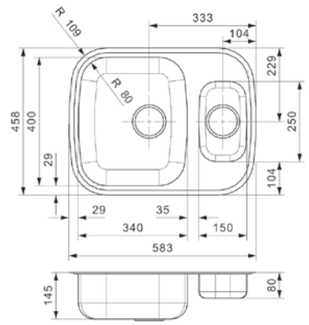

Artikelnummer /
Numéro d'article **R16534**
Prijs / Prix € 429,25

Spoelbak is zonder overloop | Standpijp R26434 apart
verkrijgbaar | L'unité de rinçage n'a pas de trop-plein
Tube de surverse R26434 vendu séparé

L18
4035 VP-CC (304)

Kastmaat Armoire	450 mm
Diepte Profondeur	150 mm
Afmeting spoelbak Dimensions cuve	403 x 353 mm
Totale afmeting Dimensions totales	445 x 393 mm

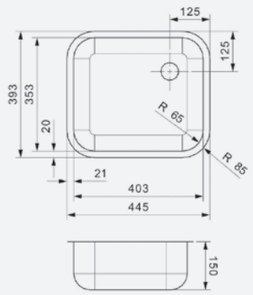

Artikelnummer /
Numéro d'article **R14530**
Prijs / Prix € 173,00

Spoelbak is zonder overloop | Standpijp R20234
apart verkrijgbaar | L'unité de rinçage n'a pas de trop-plein
Tube de surverse R20234 vendu séparément

MOSCOW
KG-CC (304)

Kastmaat Armoire	450 mm
Diepte Profondeur	180 mm
Afmeting spoelbak Dimensions cuve	390 mm
Totale afmeting Dimensions totales	520 mm

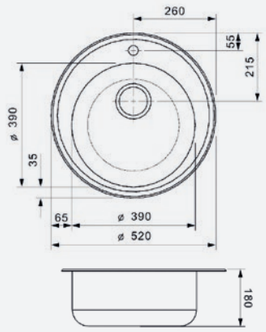

Artikelnummer /
Numéro d'article **R02810**
Prijs / Prix € 192,00

Spoelbak is zonder overloop | Standpijp R26434
apart verkrijgbaar | L'unité de rinçage n'a pas de trop-plein
Tube de surverse R26434 vendu séparément

REGINOX

NEW JERSEY 40X37

KG-CC 10 CM DIEP (304) | 10 cm de profondeu

Kastmaat Armoire	500 mm
Diepte Profondeur	100 mm
Afmeting spoelbak Dimensions cuve	403 x 373 mm
Totale afmeting Dimensions totales	440 x 410 mm

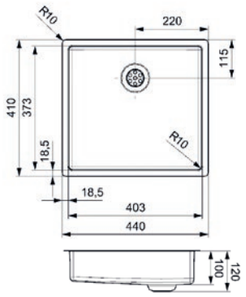

Artikelnummer /
Numéro d'article **R34736**
Prijs / Prix € 400,50

Spoelbak is zonder overloop | Niet geschikt voor gebruik
met standpijp | L'unité de rinçage n'a pas de trop-plein
Ne convient pas pour une utilisation avec un tube de surverse

NEW YORK

40X40 KG-CC (304)

Kastmaat Armoire	500 mm
Diepte Profondeur	180 mm
Afmeting spoelbak Dimensions cuve	403 x 403 mm
Totale afmeting Dimensions totales	440 x 440 mm

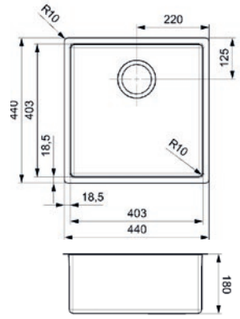

Artikelnummer /
Numéro d'article **R34859**
Prijs / Prix € 393,00

Spoelbak is zonder overloop | Standpijp R26434
apart verkrijgbaar | L'unité de rinçage n'a pas de trop-plein
Tube de surverse R26434 vendu séparément

NEW JERSEY 50X37

KG-CC 10 CM DIEP (304) | 10 cm de profondeur

Kastmaat Armoire	600 mm
Diepte Profondeur	100 mm
Afmeting spoelbak Dimensions cuve	503 x 373 mm
Totale afmeting Dimensions totales	540 x 410 mm

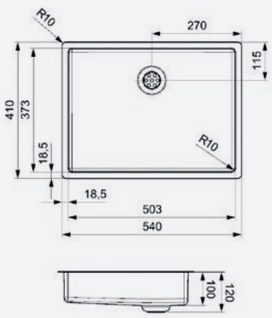

Artikelnummer /
Numéro d'article **R34743**
Prijs / Prix € 427,00

Spoelbak is zonder overloop | Niet geschikt voor gebruik
met standpijp | L'unité de rinçage n'a pas de trop-plein
Ne convient pas pour une utilisation avec un tube de surverse

NEW YORK

50X40 KG-CC (304)

Kastmaat Armoire	600 mm
Diepte Profondeur	200 mm
Afmeting spoelbak Dimensions cuve	503 x 403 mm
Totale afmeting Dimensions totales	540 x 440 mm

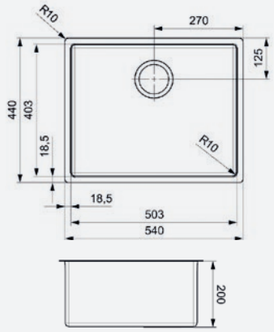

Artikelnummer /
Numéro d'article **R34231**
Prijs / Prix € 437,25

Spoelbak is zonder overloop | Standpijp R26434
apart verkrijgbaar | L'unité de rinçage n'a pas de trop-plein
Tube de surverse R26434 vendu séparément

NEW JERSEY 34X37+18X37

KG-CC 10 CM DIEP (304) | 10 cm de profondeur

Kastmaat Armoire	600 mm
Diepte Profondeur	100 + 100 mm
Afmeting spoelbak Dimensions cuve	343 x 373 + 183 x 373 mm
Totale afmeting Dimensions totales	580 x 410 mm

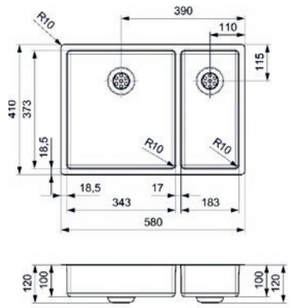

Artikelnummer /
Numéro d'article **R34750**
Prijs / Prix € 871,25

Spoelbak is zonder overloop | Niet geschikt voor gebruik
met standpijp | L'unité de rinçage n'a pas de trop-plein
Ne convient pas pour une utilisation avec un tube de surverse

NEW YORK

72X40 KG-CC (304)

Kastmaat Armoire	800 mm
Diepte Profondeur	220 mm
Afmeting spoelbak Dimensions cuve	723 x 403 mm
Totale afmeting Dimensions totales	760 x 440 mm

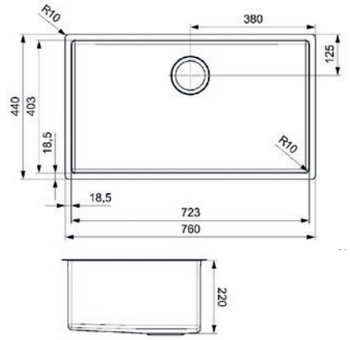

Artikelnummer /
Numéro d'article **R34460**
Prijs / Prix € 649,75

Spoelbak is zonder overloop | Standpijp R26434
apart verkrijgbaar | L'unité de rinçage n'a pas de trop-plein
Tube de surverse R26434 vendu séparément

NEW YORK

34X40 KG-CC (304)

Kastmaat Armoire	450 mm
Diepte Profondeur	180 mm
Afmeting spoelbak Dimensions cuve	343 x 403 mm
Totale afmeting Dimensions totales	380 x 440 mm

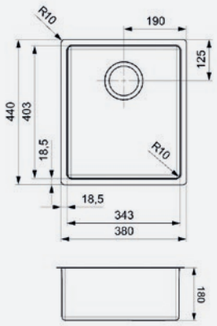

Artikelnummer /
Numéro d'article **R34224**
Prijs / Prix € 373,25

Spoelbak is zonder overloop | Standpijp R26434
apart verkrijgbaar | L'unité de rinçage n'a pas de trop-plein
Tube de surverse R26434 vendu séparément

RIO

CC (304)

Kastmaat Armoire	300 mm
Diepte Profondeur	125 mm
Afmeting spoelbak Dimensions cuve	250 mm
Totale afmeting Dimensions totales	290 mm

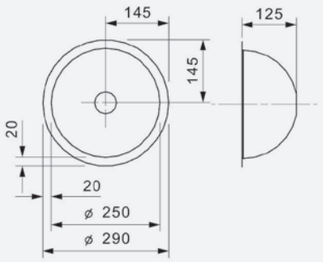

Artikelnummer /
Numéro d'article **R00724**
Prijs / Prix € 218,75

Spoelbak is zonder overloop | Niet geschikt voor gebruik
met standpijp | L'unité de rinçage n'a pas de trop-plein
Ne convient pas pour une utilisation avec un tube de surverse

AQUA LINE
WASTAFELS

LES ÉVIERS AQUA LINE

De wasbakken van Reginox zijn samengebracht in de Aqua Line collectie. Bij de ontwikkeling van deze design-wasbakken hebben wij rekening gehouden met alle eisen op het gebied van duurzaamheid en hygiëne. De Aqua Line wasbakken worden gemaakt van roestvrij staal, in een ononderbroken proces waarin we de kleinst mogelijke maattoleranties aanhouden.

Les lavabos de Reginox sont réunis dans la collection Aqua Line. Lors du développement de ces lavabos designs, nous avons pris en compte toutes les exigences en termes de durabilité et d'hygiène. Les unités Aqua Line sont fabriquées en acier inoxydable, au cours d'un processus continu dans lequel nous maintenons les tolérances dimensionnelles aussi petites que possible.

AMAZONE

Kastmaat Armoire	450 mm
Diepte Profondeur	155 mm
Afmeting spoelbak Dimensions cuve	340 mm
Totale afmeting Dimensions totales	390 mm

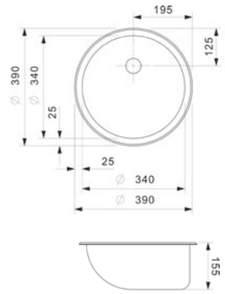

Artikelnummer / Numéro d'article **R00632**
Prijs / Prix € 224,25

Niet geschikt voor gebruik met standpijp
Ne convient pas pour une utilisation avec un tube de surverse

ATLANTIS

Kastmaat Armoire	450 mm
Diepte Profondeur	170 mm
Afmeting spoelbak Dimensions cuve	380 x 315 mm
Totale afmeting Dimensions totales	460 mm

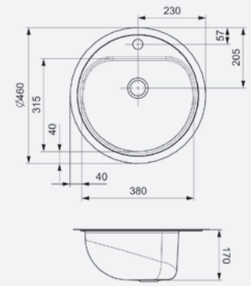

Artikelnummer / Numéro d'article **R03411**
Prijs / Prix € 203,50

Niet geschikt voor gebruik met standpijp
Ne convient pas pour une utilisation avec un tube de surverse

CARIBBEAN

Kastmaat Armoire	400 mm
Diepte Profondeur	155 mm
Afmeting spoelbak Dimensions cuve	340 mm
Totale afmeting Dimensions totales	390 mm

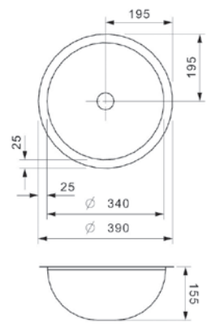

Artikelnummer / Numéro d'article **R03473**
Prijs / Prix € 219,50

Niet geschikt voor gebruik met standpijp
Ne convient pas pour une utilisation avec un tube de surverse

RIO

Kastmaat Armoire	300 mm
Diepte Profondeur	125 mm
Afmeting spoelbak Dimensions cuve	250 mm
Totale afmeting Dimensions totales	290 mm

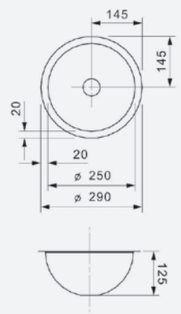

Artikelnummer / Numéro d'article **R00472**
Prijs / Prix € 189,00

Niet geschikt voor gebruik met standpijp
Ne convient pas pour une utilisation avec un tube de surverse

DE KRACHT
VAN GRANIET

LA FORCE DU GRANIT

Regi-Granite spoelbakken zijn gemaakt van een speciale mix van graniet en synthetische hars. De spoelbakken zijn er in vier stijlvolle designs: Amsterdam, Harlem, Breda en Texel. In totaal zijn er twintig modellen, verkrijgbaar in vijf kleuren. De Regi-Granite spoelbakken zijn hygiënisch en makkelijk te onderhouden. Er zijn meerdere installatiemogelijkheden, de spoelbakken zijn namelijk omkeerbaar en de kraangaten zijn al voorbereid.

Les éviers Regi-Granite sont fabriqués à partir d'un mélange spécial de granit et de résine synthétique. Les éviers viennent en quatre modèles élégants: Amsterdam, Harlem, Breda et Texel. Au total, il existe vingt modèles, disponibles en cinq couleurs : Pure White, Black Silvery, Grey Silvery, Caffe Silvery et Pure Black. Les éviers Regi-Granite sont hygiéniques et faciles à entretenir. Il y a plusieurs options d'installation, les éviers sont réversibles et les trous pour les robinets sont déjà préparés.

BLACK SILVERY

CAFFE SILVERY

GREY SILVERY

PURE WHITE

PURE BLACK

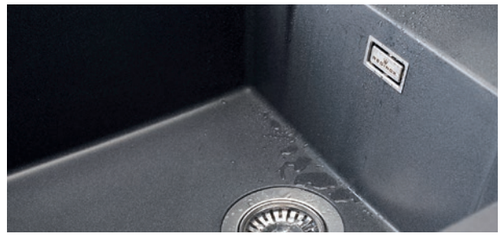

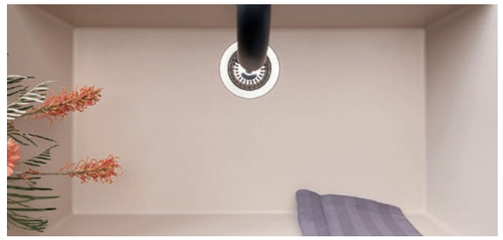

20 MODELLEN, VERKRIJGBAAR IN 5 KLEUREN

20 modèles, disponibles en 5 couleurs

AMSTERDAM 10
BLACK SILVERY

Kastmaat Armoire	600 mm
Diepte Profondeur	200 mm
Afmeting spoelbak Dimensions cuve	400 x 440 mm
Totale afmeting Dimensions totales	860 x 500 mm
Prijs Prix	€ 354,25

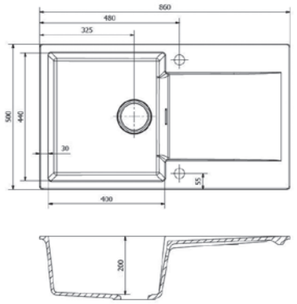

- Hygienisch en makkelijk te onderhouden
- Spoelbak is omkeerbaar
- Hygiénique et facile à entretenir
- L'évier est réversible

BLACK SILVERY **R30929**
CAFFE SILVERY **R30943**
GREY SILVERY **R30936**
PURE WHITE **R30912**

AMSTERDAM 25
PURE WHITE

Kastmaat Armoire	900 mm
Diepte Profondeur	220 + 220 mm
Afmeting spoelbak Dimensions cuve	470 x 410 + 280 x 355 mm
Totale afmeting Dimensions totales	860 x 500 mm
Prijs Prix	€ 451,50

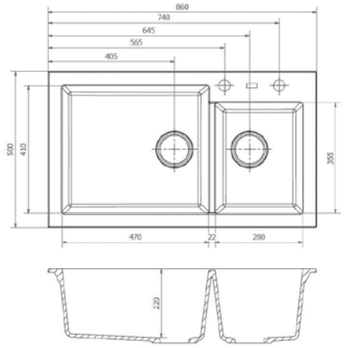

- Hygienisch en makkelijk te onderhouden
- Voorzien van 2 kraangaten
- Hygiénique et facile à entretenir
- 2 trous pour la robinetterie inclus

BLACK SILVERY **R31087**
CAFFE SILVERY **R31100**
GREY SILVERY **R31094**
PURE WHITE **R3107**

AMSTERDAM 15
CAFFE SILVERY

Kastmaat Armoire	800 mm
Diepte Profondeur	200 + 140 mm
Afmeting spoelbak Dimensions cuve	400 x 440 + 158 x 300 mm
Totale afmeting Dimensions totales	1000 x 500 mm
Prijs Prix	€ 385,25

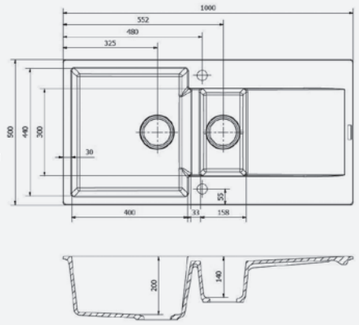

- Hygienisch en makkelijk te onderhouden
- Spoelbak is omkeerbaar
- Hygiénique et facile à entretenir
- L'évier est réversible

BLACK SILVERY **R30967**
CAFFE SILVERY **R30981**
GREY SILVERY **R30974**
PURE WHITE **R30950**

AMSTERDAM 34
BLACK SILVERY

Kastmaat Armoire	450 mm
Diepte Profondeur	200 mm
Afmeting spoelbak Dimensions cuve	340 x 450 mm
Totale afmeting Dimensions totales	400 x 510 mm
Prijs Prix	€ 322,00

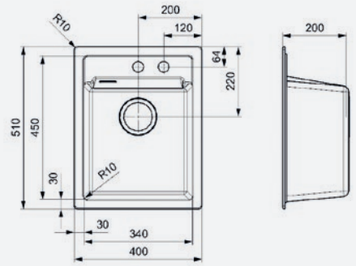

- Hygienisch en makkelijk te onderhouden
- Voorzien van 1 kraangat
- Hygiénique et facile à entretenir
- Trou du robinet inclus

BLACK SILVERY **R33531**
CAFFE SILVERY **R33548**
GREY SILVERY **R33562**
PURE WHITE **R33579**

AMSTERDAM 20
GREY SILVERY

Kastmaat Armoire	900 mm
Diepte Profondeur	200 + 200 mm
Afmeting spoelbak Dimensions cuve	355 x 440 + 355 x 440 mm
Totale afmeting Dimensions totales	860 x 500 mm
Prijs Prix	€ 415,75

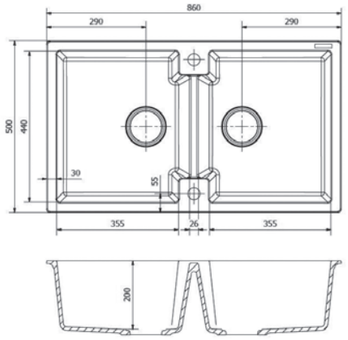

- Hygienisch en makkelijk te onderhouden
- Spoelbak is omkeerbaar
- Hygiénique et facile à entretenir
- L'évier est réversible

BLACK SILVERY **R31001**
CAFFE SILVERY **R31025**
GREY SILVERY **R31018**
PURE WHITE **R30998**

AMSTERDAM 40
CAFFE SILVERY

Kastmaat Armoire	500 mm
Diepte Profondeur	200 mm
Afmeting spoelbak Dimensions cuve	400 x 400 mm
Totale afmeting Dimensions totales	460 x 460 mm
Prijs Prix	€ 289,50

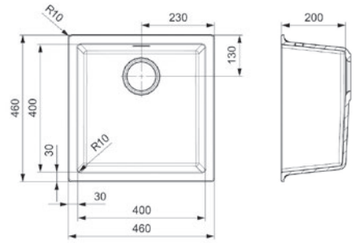

- Hygienisch en makkelijk te onderhouden
- Gekleurde afvoersets zijn los verkrijgbaar
- Hygiénique et facile à entretenir
- Coloré vidages avec trop-plein sont disponibles séparément

PURE WHITE **R32305**

PURE BLACK **R34637**
BLACK SILVERY **R32312**
CAFFE SILVERY **R32336**
GREY SILVERY **R32329**

AMSTERDAM 43
GREY SILVERY

Kastmaat Armoire	600 mm
Diepte Profondeur	180 mm
Afmeting spoelbak Dimensions cuve	400 x 375 mm
Totale afmeting Dimensions totales	760 x 435 mm
Prijs Prix	€ 322,00

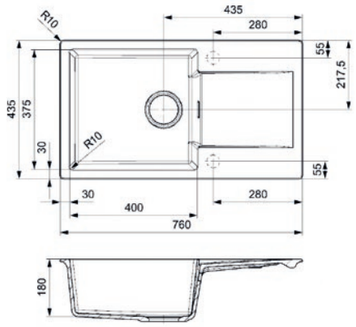

- Hygienisch en makkelijk te onderhouden
- Spoelbak is omkeerbaar
- Hygiénique et facile à entretenir
- L'évier est réversible

BLACK SILVERY **R33463**
CAFFE SILVERY **R33470**
GREY SILVERY **R33494**
PURE WHITE **R33500**

AMSTERDAM 540
CAFFE SILVERY

Kastmaat Armoire	600 mm
Diepte Profondeur	200 mm
Afmeting spoelbak Dimensions cuve	540 x 440 mm
Totale afmeting Dimensions totales	1000 x 500 mm
Prijs Prix	€ 379,75

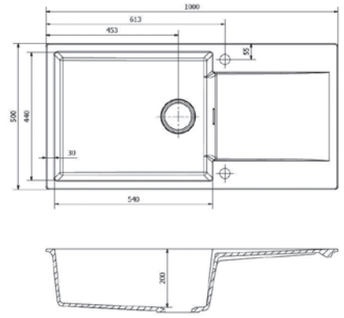

- Hygienisch en makkelijk te onderhouden
- Spoelbak is omkeerbaar
- Hygiénique et facile à entretenir
- L'évier est réversible

BLACK SILVERY **R30806**
CAFFE SILVERY **R30820**
GREY SILVERY **R30813**
PURE WHITE **R30790**

AMSTERDAM 50
PURE WHITE

Kastmaat Armoire	600 mm
Diepte Profondeur	200 mm
Afmeting spoelbak Dimensions cuve	500 x 400 mm
Totale afmeting Dimensions totales	560 x 460 mm
Prijs Prix	€ 305,50

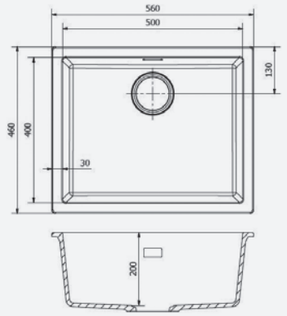

- Hygienisch en makkelijk te onderhouden
- Gekleurde afvoersets zijn los verkrijgbaar
- Hygiénique et facile à entretenir
- Coloré vidages avec trop-plein sont disponibles séparément

PURE BLACK **R34644**
BLACK SILVERY **R30844**
CAFFE SILVERY **R30868**
PURE WHITE **R30837**
GREY SILVERY **R30851**

AMSTERDAM 72
GREY SILVERY

Kastmaat Armoire	800 mm
Diepte Profondeur	220 mm
Afmeting spoelbak Dimensions cuve	720 x 400 mm
Totale afmeting Dimensions totales	780 x 460 mm
Prijs Prix	€ 339,75

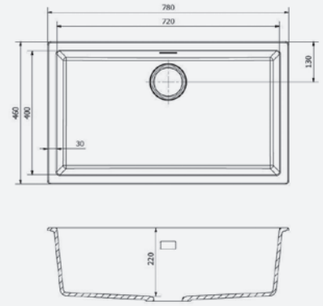

- Hygienisch en makkelijk te onderhouden
- Hygiénique et facile à entretenir

PURE BLACK **R35818**
BLACK SILVERY **R30882**
CAFFE SILVERY **R30905**
GREY SILVERY **R30899**
PURE WHITE **R30875**

AMSTERDAM 54
BLACK SILVERY TAPWING

Kastmaat Armoire	600 mm
Diepte Profondeur	200 mm
Afmeting spoelbak Dimensions cuve	540 x 355 mm
Totale afmeting Dimensions totales	600 x 510 mm
Prijs Prix	€ 315,00

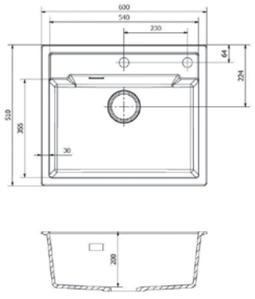

- Hygienisch en makkelijk te onderhouden
- Voorzien van 1 kraangat
- Hygiénique et facile à entretenir
- Trou du robinet inclus

BLACK SILVERY **R31049**
CAFFE SILVERY **R31063**
GREY SILVERY **R31056**
PURE WHITE **R31032**

AMSTERDAM 78
PURE WHITE

Kastmaat Armoire	600 mm
Diepte Profondeur	200 mm
Afmeting spoelbak Dimensions cuve	400 x 440 mm
Totale afmeting Dimensions totales	780 x 500 mm
Prijs Prix	€ 354,25

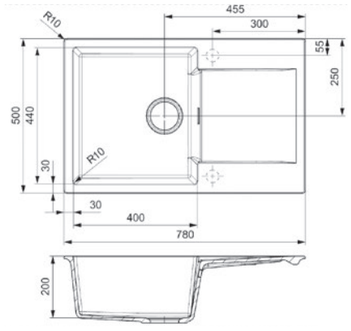

- Hygienisch en makkelijk te onderhouden
- Spoelbak is omkeerbaar
- Hygiénique et facile à entretenir
- L'évier est réversible

BLACK SILVERY **R32756**
CAFFE SILVERY **R32770**
GREY SILVERY **R32763**
PURE WHITE **R32749**

BREDA 10
BLACK SILVERY LINKS | Gauche

Kastmaat Armoire	600 mm
Diepte Profondeur	200 mm
Afmeting spoelbak Dimensions cuve	500 x 400 mm
Totale afmeting Dimensions totales	1000 x 510 mm
Prijs Prix	€ 378,25

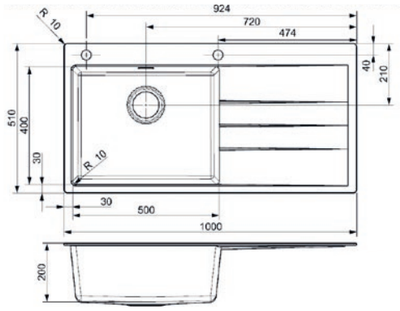

- Hygienisch en makkelijk te onderhouden
- Hygiénique et facile à entretenir

BLACK SILVERY **R33586**
CAFFE SILVERY **R33593**
GREY SILVERY **R33616**
PURE WHITE **R33623**

BREDA 30
PURE WHITE

Kastmaat Armoire	900 mm
Diepte Profondeur	200 + 200 mm
Afmeting spoelbak Dimensions cuve	360 x 400 + 360 x 400 mm
Totale afmeting Dimensions totales	1160 x 510 mm
Prijs Prix	€ 515,75

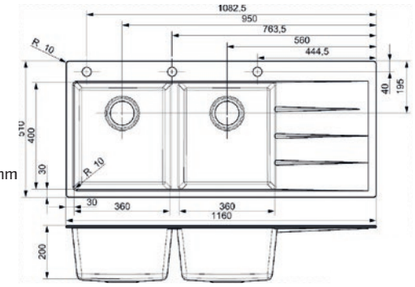

- Hygienisch en makkelijk te onderhouden
- Hygiénique et facile à entretenir

BLACK SILVERY **R33739**
CAFFE SILVERY **R33746**
GREY SILVERY **R33760**
PURE WHITE **R33777**

BREDA 10
CAFFE SILVERY RECHTS | Droite

Kastmaat Armoire	600 mm
Diepte Profondeur	200 mm
Afmeting spoelbak Dimensions cuve	500 x 400 mm
Totale afmeting Dimensions totales	1000 x 510 mm
Prijs Prix	€ 378,25

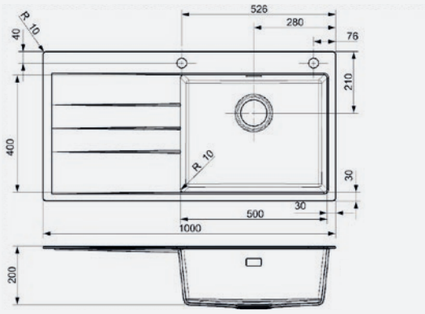

- Hygienisch en makkelijk te onderhouden
- Hygiénique et facile à entretenir

BLACK SILVERY **R33630**
CAFFE SILVERY **R33647**
GREY SILVERY **R33661**
PURE WHITE **R33678**

HARLEM 10
BLACK SILVERY

Kastmaat Armoire	600 mm
Diepte Profondeur	200 mm
Afmeting spoelbak Dimensions cuve	460 x 440 mm
Totale afmeting Dimensions totales	1000 x 500 mm
Prijs Prix	€ 363,75

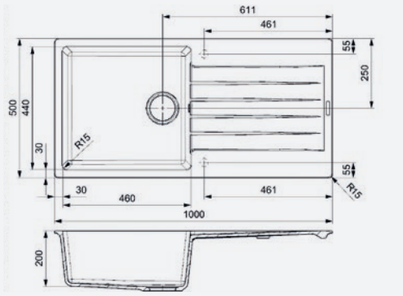

- Hygienisch en makkelijk te onderhouden
- Spoelbak is omkeerbaar
- Hygiénique et facile à entretenir
- L'évier est réversible

BLACK SILVERY **R31254**
CAFFE SILVERY **R31278**
GREY SILVERY **R31261**
PURE WHITE **R31247**

BREDA 20
GREY SILVERY

Kastmaat Armoire	900 mm
Diepte Profondeur	220 + 220 mm
Afmeting spoelbak Dimensions cuve	302 x 409 + 462 x 409 mm
Totale afmeting Dimensions totales	860 x 490 mm
Prijs Prix	€ 462,75

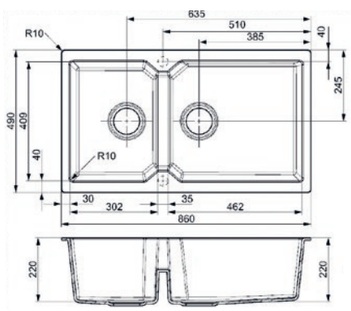

- Hygienisch en makkelijk te onderhouden
- Spoelbak is omkeerbaar
- Hygiénique et facile à entretenir
- L'évier est réversible

BLACK SILVERY **R33685**
CAFFE SILVERY **R33692**
GREY SILVERY **R33715**
PURE WHITE **R33722**

HARLEM 15
CAFFE SILVERY

Kastmaat Armoire	600 mm
Diepte Profondeur	200 + 140 mm
Afmeting spoelbak Dimensions cuve	330 x 440 + 156 x 300 mm
Totale afmeting Dimensions totales	1000 x 500 mm
Prijs Prix	€ 376,75

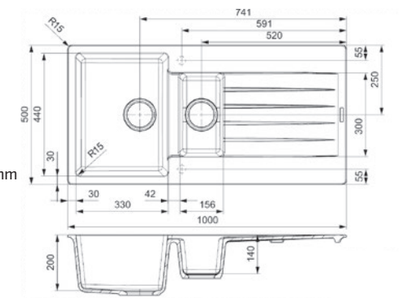

- Hygienisch en makkelijk te onderhouden
- Spoelbak is omkeerbaar
- Hygiénique et facile à entretenir
- L'évier est réversible

BLACK SILVERY **R31292**
CAFFE SILVERY **R31315**
GREY SILVERY **R31308**
PURE WHITE **R31285**

TEXEL 40

PURE BLACK

Kastmaat Armoire	500 mm
Diepte Profondeur	200 mm
Afmeting spoelbak Dimensions cuve	400 x 400 mm
Totale afmeting Dimensions totales	450 x 450 mm
Prijs Prix	€ 368,50

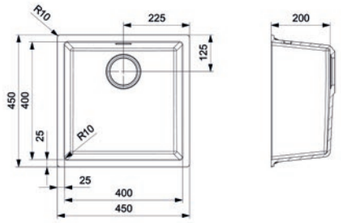

- Hygienisch en makkelijk te onderhouden
- Gekleurde afvoersets zijn los verkrijgbaar
- Hygiénique et facile à entretenir
- Coloré vidages avec trop-plein sont disponibles séparément

PURE BLACK
R34651

BLACK SILVERY
R34040

TEXEL 50

BLACK SILVERY

Kastmaat Armoire	600 mm
Diepte Profondeur	200 mm
Afmeting spoelbak Dimensions cuve	500 x 400 mm
Totale afmeting Dimensions totales	550 x 450 mm
Prijs Prix	€ 402,25

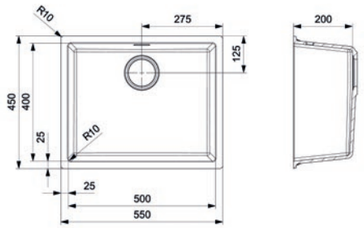

- Hygienisch en makkelijk te onderhouden
- Gekleurde afvoersets zijn los verkrijgbaar
- Hygiénique et facile à entretenir
- Coloré vidages avec trop-plein sont disponibles séparément

PURE BLACK
R34668

BLACK SILVERY
R34057

Series:
Amsterdam, Breda, Harlem en Texel

SÉRIES:AMSTERDAM, BREDA, HARLEM ET TEXEL

REGI-CERAMIC
STIJLVOL ALTERNATIEF

UNE ALTERNATIVE ÉLÉGANTE

Deze keramische spoelbakken, gemaakt van fijne vuurvaste klei, vormen een stijlvol alternatief voor andere materialen. De Regi-Ceramic spoelbakken zijn verkrijgbaar in verschillende stijlen, van traditioneel tot eigentijds. Zo is er voor elke keuken een geschikte spoelbak te vinden.

Ces éviers en céramique, fabriqués à partir d'argile réfractaire fine, constituent une alternative élégante à d'autres matériaux. Les éviers Regi-Ceramic sont disponibles dans différents styles, du traditionnel au contemporain. De cette façon, vous pouvez trouver une unité adaptée à chaque cuisine.

RL301 CW

Kastmaat Armoire	600 mm
Diepte Profondeur	223 + 165 mm
Afmeting spoelbak Dimensions cuve	327 x 407 + 161 x 272 mm
Totale afmeting Dimensions totales	1010 x 525 mm

Kraangaten voorbereid
Trous de robinetterie partiellement préparés

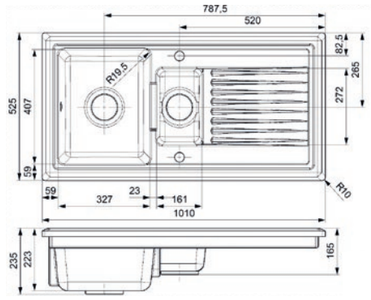

Artikelnummer /
Numéro d'article **R23884**
Prijs / Prix € 513,00

RL304 CW

Kastmaat Armoire	600 mm
Diepte Profondeur	225 mm
Afmeting spoelbak Dimensions cuve	461 x 424 mm
Totale afmeting Dimensions totales	1015 x 525 mm

Kraangaten voorbereid
Trous de robinetterie partiellement préparés

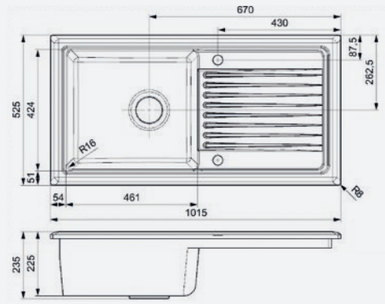

Artikelnummer /
Numéro d'article **R23907**
Prijs / Prix € 513,00

RL401 CB

Kastmaat Armoire	600 mm
Diepte Profondeur	227 + 155 mm
Afmeting spoelbak Dimensions cuve	327 x 413 + 164 x 272 mm
Totale afmeting Dimensions totales	1010 x 525 mm

Kraangaten voorbereid
Trous de robinetterie partiellement préparés

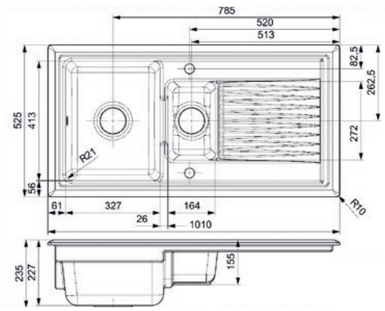

Artikelnummer /
Numéro d'article **R25567**
Prijs / Prix € 688,50

RL404 CB

Kastmaat Armoire	600 mm
Diepte Profondeur	227 mm
Afmeting spoelbak Dimensions cuve	447 x 408 mm
Totale afmeting Dimensions totales	1015 x 525 mm

Kraangaten voorbereid
Trous de robinetterie partiellement préparés

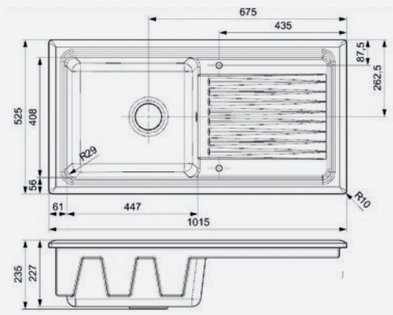

Artikelnummer /
Numéro d'article **R25550**
Prijs / Prix € 666,00

RL504 CW

Kastmaat Armoire	600 mm
Diepte Profondeur	202 mm
Afmeting spoelbak Dimensions cuve	443 x 383 mm
Totale afmeting Dimensions totales	1000 x 500 mm

Kraangaten voorbereid
Trous de robinetterie partiellement préparés

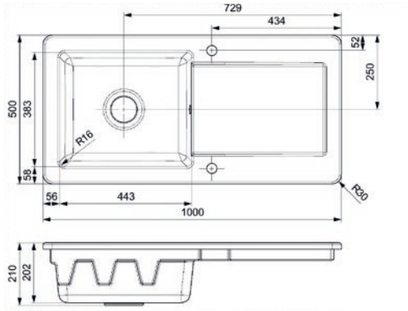

Artikelnummer /
Numéro d'article **R25543**
Prijs / Prix € 727,00

BELFAST

Kastmaat Armoire	600 mm
Diepte Profondeur	255 mm
Afmeting spoelbak Dimensions cuve	412 x 552 mm
Totale afmeting Dimensions totales	455 x 595 mm

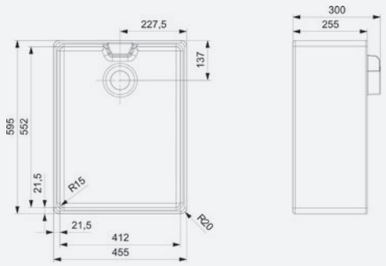

Artikelnummer /
Numéro d'article **R26809**
Prijs / Prix € 439,00

MATARO

Kastmaat Armoire	600 mm
Diepte Profondeur	178 mm
Afmeting spoelbak Dimensions cuve	492 x 388 mm
Totale afmeting Dimensions totales	545 x 440 mm

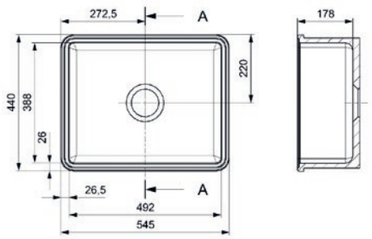

Artikelnummer /
Numéro d'article **R28209**
Prijs / Prix € 478,75

KEUKEN KRANEN

Zwenkbereik van alle kranen is **360°**

ROBINETTERIE DE CUISINE
ROTATION DE 360 DEGRÉS
POUR TOUS LES ROBINETS

SPRING

RVS | Acier Inoxydable

Artikelnummer / Numéro d'article **R31780**
Prijs / Prix € 188,00

Geborsteld rvs | Eenhendel mengkraan
Acier inoxydable brossé | Mélangeur à un levier

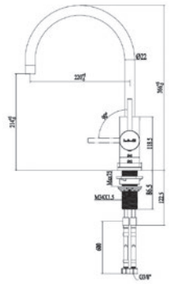

KELSO

RVS | Acier Inoxydable

Artikelnummer / Numéro d'article **R34590**
Prijs / Prix € 212,00

Geborsteld rvs | Eenhendel mengkraan
Acier inoxydable brossé | Mélangeur à un levier

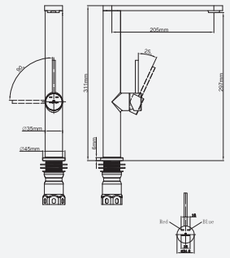

OXON

RVS | Acier Inoxydable

Artikelnummer / Numéro d'article **R34606**
Prijs / Prix € 232,25

Geborsteld rvs | Eenhendel mengkraan
Acier inoxydable brossé | Mélangeur à un levier

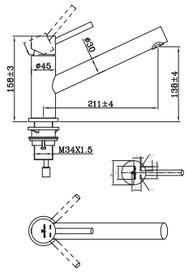

HURON

RVS | Acier Inoxydable

Artikelnummer / Numéro d'article **R34576**
Prijs / Prix € 252,50

Geborsteld rvs | Eenhendel mengkraan | Pull-out mogelijkheid
Acier inoxydable brossé | Mélangeur à un levier | Possibilité de Pull-out

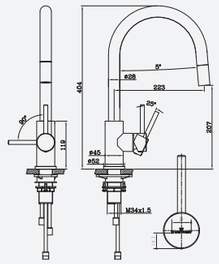

PALM

RVS | Acier Inoxydable

Artikelnummer / Numéro d'article **R34583**
Prijs / Prix € 252,50

Geborsteld rvs | Eenhendel mengkraan | Pull-out mogelijkheid
Acier inoxydable brossé | Mélangeur à un levier | Possibilité de Pull-out

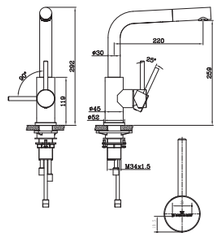

SOMO
RVS | Acier Inoxydable

Artikelnummer / Numéro d'article **R34569**

Prijs / Prix € 232,25

Geborsteld rvs | Eenhendel mengkraan

Acier inoxydable brossé | Mélangeur à un levier

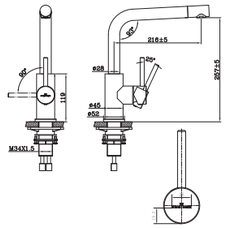

FLINT
COPPER ROSE

Artikelnummer / Numéro d'article **R36006**

Prijs / Prix € 472,75

Messing | Eenhendel mengkraan | Pull-out mogelijkheid

Laiton | Mélangeur à un levier | Possibilité de Pull-out

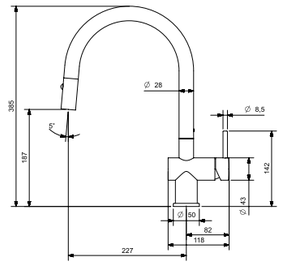

LOGAN
RVS | Acier Inoxydable

Artikelnummer / Numéro d'article **R31797**

Prijs / Prix € 188,00

Geborsteld rvs | Eenhendel mengkraan

Acier inoxydable brossé | Mélangeur à un levier

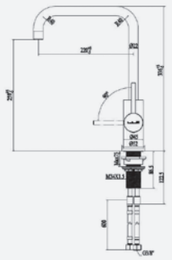

FLINT
GOLD FLAX

Artikelnummer / Numéro d'article **R36013**

Prijs / Prix € 472,75

Messing | Eenhendel mengkraan | Pull-out mogelijkheid

Laiton | Mélangeur à un levier | Possibilité de Pull-out

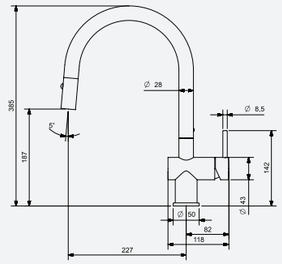

CEDAR
COPPER ROSE

Artikelnummer / Numéro d'article **R35979**

Prijs / Prix € 472,75

Messing | Eenhendel mengkraan | Pull-out mogelijkheid

Laiton | Mélangeur à un levier | Possibilité de Pull-out

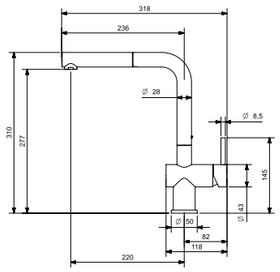

FLINT
GUN METAL SILVER

Artikelnummer / Numéro d'article **R35993**

Prijs / Prix € 472,75

Messing | Eenhendel mengkraan | Pull-out mogelijkheid

Laiton | Mélangeur à un levier | Possibilité de Pull-out

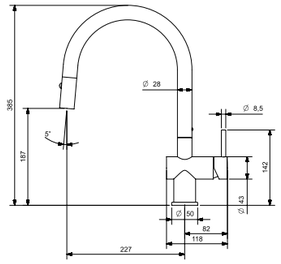

CEDAR
GOLD FLAX

Artikelnummer / Numéro d'article **R35986**

Prijs / Prix € 472,75

Messing | Eenhendel mengkraan | Pull-out mogelijkheid

Laiton | Mélangeur à un levier | Possibilité de Pull-out

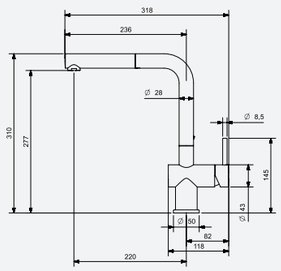

CRYSTAL
COPPER

Artikelnummer / Numéro d'article **R30523**

Prijs / Prix € 368,50

Geborsteld rvs | Eenhendel mengkraan

Acier inoxydable brossé | Mélangeur à un levier

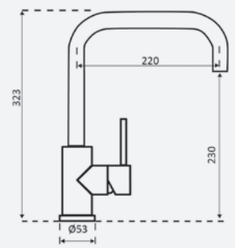

CEDAR
GUN METAL SILVER

Artikelnummer / Numéro d'article **R35962**

Prijs / Prix € 472,75

Messing | Eenhendel mengkraan | Pull-out mogelijkheid

Laiton | Mélangeur à un levier | Possibilité de Pull-out

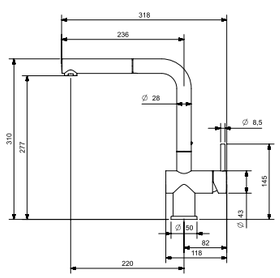

CRYSTAL
GOLD

Artikelnummer / Numéro d'article **R30530**

Prijs / Prix € 368,50

Geborsteld rvs | Eenhendel mengkraan

Acier inoxydable brossé | Mélangeur à un levier

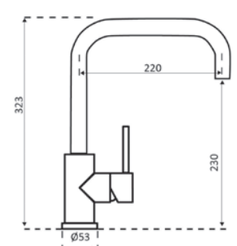

CRYSTAL
GUN METAL

Artikelnummer / Numéro d'article **R30516**
Prijs / Prix € 368,50

Geborsteld rvs | Eenhendel mengkraan
Acier inoxydable brossé | Mélangeur à un levier

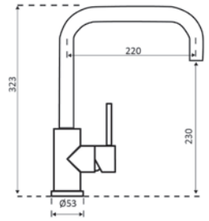

LEON
COPPER ROSE

Artikelnummer / Numéro d'article **R35269**
Prijs / Prix € 373,25

Messing | Eenhendel mengkraan
Laiton | Mélangeur à un levier

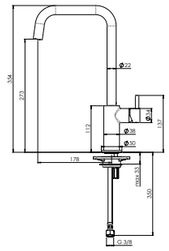

CANO
COPPER

Artikelnummer / Numéro d'article **R30493**
Prijs / Prix € 368,50

Geborsteld rvs | Eenhendel mengkraan
Acier inoxydable brossé | Mélangeur à un levier

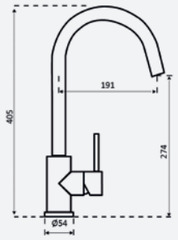

LEON
GOLD FLAX

Artikelnummer / Numéro d'article **R35276**
Prijs / Prix € 373,25

Messing | Eenhendel mengkraan
Laiton | Mélangeur à un levier

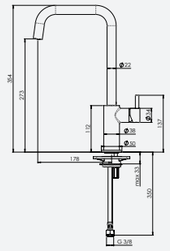

CANO
GOLD

Artikelnummer / Numéro d'article **R30509**
Prijs / Prix € 368,50

Geborsteld rvs | Eenhendel mengkraan
Acier inoxydable brossé | Mélangeur à un levier

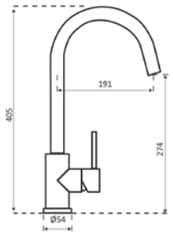

LEVISA
GUN METAL SILVER

Artikelnummer / Numéro d'article **R35283**
Prijs / Prix € 373,25

Messing | Eenhendel mengkraan
Laiton | Mélangeur à un levier

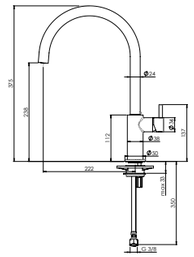

CANO
GUN METAL

Artikelnummer / Numéro d'article **R30486**
Prijs / Prix € 368,50

Geborsteld rvs | Eenhendel mengkraan
Acier inoxydable brossé | Mélangeur à un levier

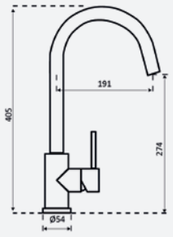

LEVISA
COPPER ROSE

Artikelnummer / Numéro d'article **R35290**
Prijs / Prix € 373,25

Messing | Eenhendel mengkraan
Laiton | Mélangeur à un levier

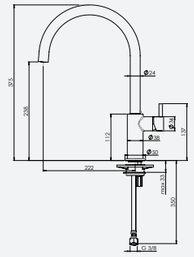

LEON
GUN METAL SILVER

Artikelnummer / Numéro d'article **R35252**
Prijs / Prix € 373,25

Messing | Eenhendel mengkraan
Laiton | Mélangeur à un levier

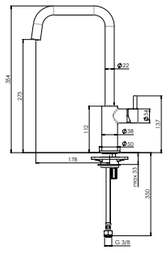

LEVISA
GOLD FLAX

Artikelnummer / Numéro d'article **R35306**
Prijs / Prix € 373,25

Messing | Eenhendel mengkraan
Laiton | Mélangeur à un levier

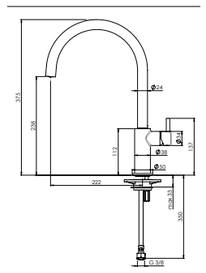

YADKIN

ZWART | Noir

Artikelnummer / Numéro d'article **R31681**

Prijs / Prix € 381,75

Eenhendel mengkraan

Mélangeur à un levier

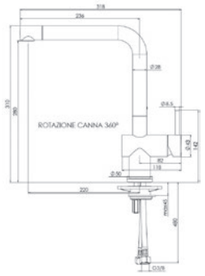

YAMPA

ZWART | Noir

Artikelnummer / Numéro d'article **R31704**

Prijs / Prix € 381,75

Eenhendel mengkraan

Mélangeur à un levier

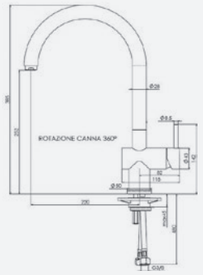

PEARL

ZWART | Noir

Artikelnummer / Numéro d'article **R32800**

Prijs / Prix € 311,50

Eenhendel mengkraan

Mélangeur à un levier

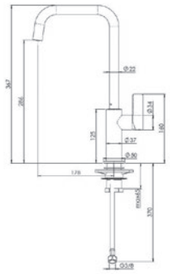

JAPURA

ZWART | Noir

Artikelnummer / Numéro d'article **R31551**

Prijs / Prix € 434,00

Eenhendel mengkraan | Pull-out mogelijkheid

Mélangeur à un levier | Possibilité de Pull-out

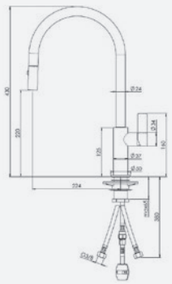

FLINT

ZWART CHROOM | Noir chrome

Artikelnummer / Numéro d'article **R31667**

Prijs / Prix € 434,00

Eenhendel mengkraan | Pull-out mogelijkheid

Mélangeur à un levier | Possibilité de Pull-out

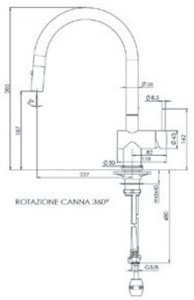

CEDAR

ZWART | Noir

Artikelnummer / Numéro d'article **R31643**

Prijs / Prix € 434,00

Eenhendel mengkraan | Pull-out mogelijkheid

Mélangeur à un levier | Possibilité de Pull-out

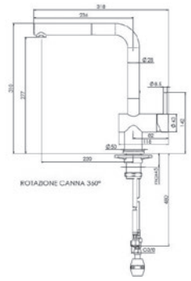

YADKIN

WIT | Blanche

Artikelnummer / Numéro d'article **R34767**

Prijs / Prix € 403,75

Eenhendel mengkraan

Mélangeur à un levier

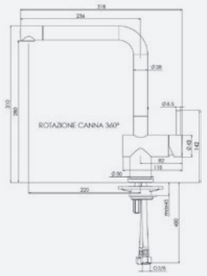

YAMPA

WIT | Blanche

Artikelnummer / Numéro d'article **R34781**

Prijs / Prix € 416,50

Eenhendel mengkraan

Mélangeur à un levier

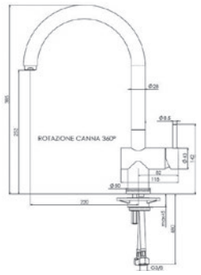

ELA

CHROOM | Chrome

Artikelnummer / Numéro d'article **R31599**

Prijs / Prix € 95,75

Chroom | Eenhendel mengkraan

Chrome | Mélangeur à un levier

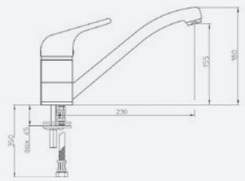

CHENA

CHROOM | Chrome

Artikelnummer / Numéro d'article **R35238**

Prijs / Prix € 210,25

Chroom | Eenhendel mengkraan

Chrome | Mélangeur à un levier

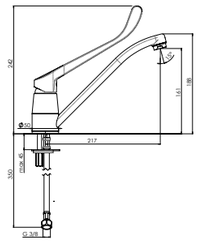

LEON
CHROOM | Chrome
Artikelnummer / Numéro d'article **R31612**
Prijs / Prix € 225,25

Eenhendel mengkraan
Mélangeur à un levier

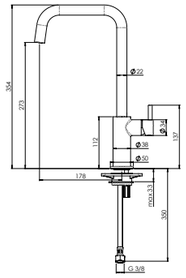

CEDAR
CHROOM | Chrome
Artikelnummer / Numéro d'article **R31636**
Prijs / Prix € 330,25

Eenhendel mengkraan | Pull-out mogelijkheid
Mélangeur à un levier | Possibilité de Pull-out

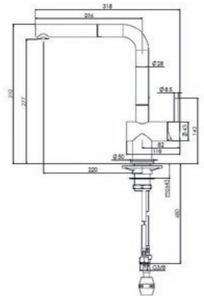

LEVISA
CHROOM | Chrome
Artikelnummer / Numéro d'article **R31629**
Prijs / Prix € 225,25

Eenhendel mengkraan
Mélangeur à un levier

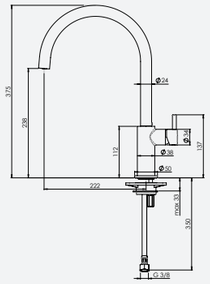

FLINT
CHROOM | Chrome
Artikelnummer / Numéro d'article **R31650**
Prijs / Prix € 346,75

Eenhendel mengkraan | Pull-out mogelijkheid
Mélangeur à un levier | Possibilité de Pull-out

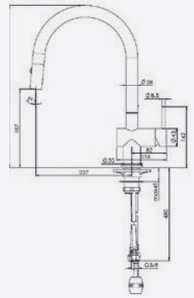

PEARL
CHROOM | Chrome
Artikelnummer / Numéro d'article **R31568**
Prijs / Prix € 241,75

Eenhendel mengkraan
Mélangeur à un levier

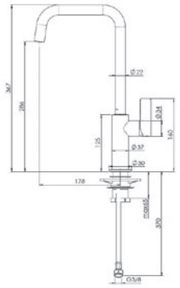

JAPURA
CHROOM | Chrome
Artikelnummer / Numéro d'article **R31544**
Prijs / Prix € 398,75

Eenhendel mengkraan | Pull-out mogelijkheid
Mélangeur à un levier | Possibilité de Pull-out

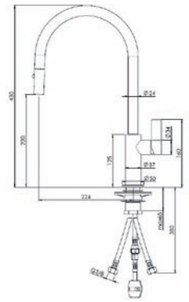

YADKIN
CHROOM | Chrome
Artikelnummer / Numéro d'article **R31674**
Prijs / Prix € 294,50

Eenhendel mengkraan
Mélangeur à un levier

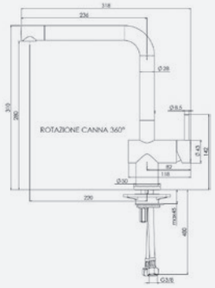

YUKON
CHROOM | Chrome
Artikelnummer / Numéro d'article **R31582**
Prijs / Prix € 415,25

Eenhendel mengkraan | Pull-out mogelijkheid
Mélangeur à un levier | Possibilité de Pull-out

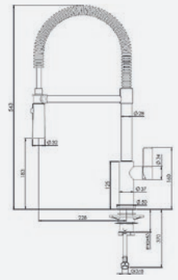

YAMPA
CHROOM | Chrome
Artikelnummer / Numéro d'article **R31698**
Prijs / Prix € 311,50

Eenhendel mengkraan
Mélangeur à un levier

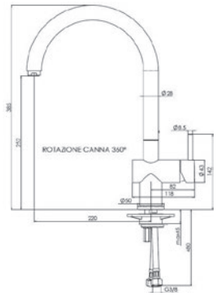

JERICO
CHROOM | Chrome
Artikelnummer / Numéro d'article **R31605**
Prijs / Prix € 165,00

Eenhendel mengkraan | Pull-out mogelijkheid
Mélangeur à un levier | Possibilité de Pull-out

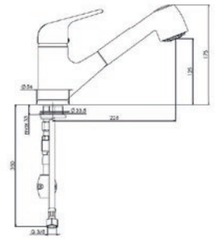

Compleet afvoersysteem

Système d’évacuation complet

De Panama is een compleet afvoersysteem dat veel ruimte bespaart in ieder keukenkastje. Het systeem heeft geen zwanenhals maar een geïntegreerd flexibel terugslagrubber. Het afvalwater duwt het rubber opzij en stroomt vervolgens richting riool. Daarna sluit het rubber de sifon weer af, zodat er geen water of stank kan terugkomen. De sifon kan rechtstreeks worden aangesloten op de bestaande afvoer. Dat maakt de installatie extra eenvoudig en scheelt dus tijd. De ruimtebesparende Panama is geschikt voor vrijwel alle bestaande en nieuw te plaatsen spoelbakken.

La ligne Panama est un système de drainage complet qui permet de gagner beaucoup d’espace dans chaque armoire de cuisine. Le système n’a pas de col de cygne, mais un caoutchouc de recul flexible intégré. Les eaux usées poussent la gomme sur le côté en s’écoulant vers les égouts. Le caoutchouc referme ensuite le siphon de sorte qu’il n’y ait aucun retour d’eau ni d’odeur. Le siphon peut être connecté directement au drain existant. Cela facilite l’installation et permet donc de gagner du temps. La ligne Panama, peu encombrante, convient à presque tous les éviers existants et nouveaux.

PANAMA SIFON / SIPHON

Artikelnummer / Numéro d’article	**R26618**
Prijs / Prix	€ 25,00

Red Dot Award 2016 Winnaar | Met vaatwasser verbinding Aansluitmaat 1,5” | Panama sifon past op elke spoelbak maar niet op wastafels
Gagnant du Red Dot Award 2016 | Avec connexion pour le lave-vaisselle | Taille de connexion 1,5 “ | Le siphon Panama s’adapte à tous les éviers mais pas aux vasques

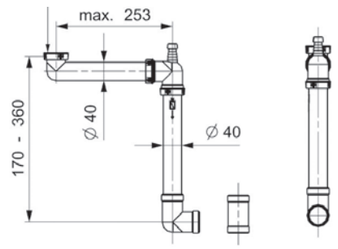

PANAMA

HET SLIMSTE AFVOERKANAAL

PANAMA LE DRAIN LE PLUS INTELLIGENT

Panama: de ruimtebesparende sifon

PANAMA LE SIPHON QUI FAIT GAGNER DE LA PLACE

PASSENDE
ACCESSOIRES

ACCESSOIRES ADÉQUATS

AFVOERSET

VIDAGES AVEC TROP-PLEIN

	Artikelnummer / Numéro d'article	Prijs / Prix
PURE BLACK 3,5" Speciaal voor Texel 40, 50, Amsterdam 40, 50 Spécialement conçu pour le Texel 40, 50, Amsterdam 40, 50	**R34699**	€ 54,00
JET BLACK 3,5" Speciaal voor Ohio en New York Spécialement conçu pour Ohio et New York	**R34293**	€ 54,00
GUN METAL 3,5" Speciaal voor Texel 40, 50, Amsterdam 40, 50 Spécialement conçu pour le Texel 40, 50, Amsterdam 40, 50	**R34880**	€ 54,00
GOLD 3,5" Speciaal voor Texel 40, 50, Amsterdam 40, 50 Spécialement conçu pour le Texel 40, 50, Amsterdam 40, 50	**R34903**	€ 54,00
COPPER 3,5" Speciaal voor Texel 40, 50, Amsterdam 40, 50 Spécialement conçu pour le Texel 40, 50, Amsterdam 40, 50	**R34897**	€ 54,00

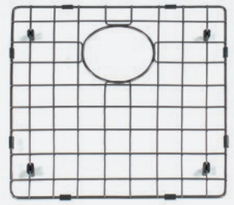

BODEMREK

GRILLE DE FOND

	Artikelnummer / Numéro d'article	Prijs / Prix
MIAMI 40X40 COPPER Speciaal voor Miami Spécialement conçu pour le Miami	**R30646**	€ 74,00
MIAMI 40X40 GOLD Speciaal voor Miami Spécialement conçu pour le Miami	**R30653**	€ 74,00
MIAMI 40X40 GUN METAL Speciaal voor Miami Spécialement conçu pour le Miami	**R30639**	€ 74,00
MIAMI 50X40 COPPER Speciaal voor Miami Spécialement conçu pour le Miami	**R30677**	€ 80,50
MIAMI 50X40 GOLD Speciaal voor Miami Spécialement conçu pour le Miami	**R30684**	€ 80,50
MIAMI 50X40 GUN METAL Speciaal voor Miami Spécialement conçu pour le Miami	**R30660**	€ 80,50
NIAGARA Speciaal voor Niagara Spécialement conçu pour le Niagara	**R25758**	€ 83,75

POPUP

	Artikelnummer / Numéro d'article	Prijs / Prix
M1785	**R22276**	€ 37,00
M1786 Speciaal voor New York, New Jersey en comfort Spécialement conçu pour New York, New Jersey et comfort	**R32428**	€ 37,00
M1787	**R20357**	€ 37,00
M1880 Speciaal voor Texas, Phoenix Spécialement conçu pour Texas, Phoenix	**R22320**	€ 37,00
M3060 Speciaal voor Amsterdam 25 Spécialement conçu pour Amsterdam 25	**R32619**	€ 37,00

PUSH POPUP

	Artikelnummer / Numéro d'article	Prijs / Prix
M1784	**R35078**	€ 37,00
M1783 Speciaal voor New York, New Jersey en comfort Spécialement conçu pour New York, New Jersey et comfort	**R35085**	€ 37,00
M1783 GUN METAL SILVER Speciaal voor New York Gun Metal Silver Spécialement conçu pour New York Gun Metal Silver	**R35689**	€ 37,00
M1783 GOLD FLAX Speciaal voor New York Gold Flax Spécialement conçu pour New York Gold Flax	**R35696**	€ 37,00
M1783 COPPER ROSE Speciaal voor New York Copper Rose Spécialement conçu pour New York Copper Rose	**R35702**	€ 37,00
M1784 GUN METAL Speciaal voor Regi-Color Spécialement conçu pour Regi-Color	**R35658**	€ 37,00
M1784 GOLD Speciaal voor Regi-Color Spécialement conçu pour Regi-Color	**R35672**	€ 37,00
M1784 COPPER Speciaal voor Regi-Color Spécialement conçu pour Regi-Color	**R35665**	€ 37,00

VERZORGINGSPRODUCTEN

PRODUITS DE SOIN

	Artikelnummer / Numéro d'article	Prijs / Prix
INOX CARE Inhoud: 150 ml Contenu: 150 ml	**R15278**	€ 20,00
REGI-CLEAN DESCALER Inhoud: 250 ml Contenu: 250 ml	**R34491**	€ 20,00
REGI-CLEAN OIL-COATING Inhoud: 250 ml Contenu: 250 ml	**R34507**	€ 39,00

RESTENBAK RVS

POUBELLE EN ACIER INOXYDABLE

	Artikelnummer / Numéro d'article	Prijs / Prix
CENTURIO 1,5 Speciaal voor Centurio, Admiral, Diplomat, Queen Spécialement conçu pour le Centurio, Admiral, Diplomat, Queen	**R01097**	€ 49,00
MORENA Speciaal voor Morena Spécialement conçu pour le Morena	**R17128**	€ 62,00
NEW JERSEY Speciaal voor New Jersey Spécialement conçu pour le New Jersey	**R33838**	€ 125,50
TEXAS/KANSAS/OHIO/NEW YORK Speciaal voor Kansas, Texas, Ohio, New York Spécialement conçu pour Kansas, Texas, Ohio, New York	**R22146**	€ 125,50

RESTENBAK KUNSTSTOF

PANIER ÉGOUTTOIR SYNTHÉTIQUE

	Artikelnummer / Numéro d'article	Prijs / Prix
DIPLOMAT Speciaal voor Centurio, Admiral, Diplomat Spécialement conçu pour le Centurio, Admiral, Diplomat	**R19948**	€ 27,00
MORENA Speciaal voor Morena Spécialement conçu pour le Morena	**R04142**	€ 20,00
QUEEN Speciaal voor Queen, Diplomat 1,5 Spécialement conçu pour le Queen, Diplomat 1,5	**R16985**	€ 20,00

RESTENBAK PVD

POUBELLE EN ACIER PVD

	Artikelnummer / Numéro d'article	Prijs / Prix
RESTENBAK COPPER POUBELLE EN ACIER COPPER	**R30554**	€ 127,50
RESTENBAK GOLD POUBELLE EN ACIER GOLD	**R30561**	€ 127,50
RESTENBAK GUN METAL POUBELLE EN ACIER GUN METAL	**R30547**	€ 127,50

ZEEPDISPENSER

DISTRIBUTEUR DE SAVON

	Artikelnummer / Numéro d'article	Prijs / Prix
ZEEPDISPENSER CHROOM DISTRIBUTEUR DE SAVON CHROME	**R20180**	€ 74,00
ZEEPDISPENSER RVS DISTRIBUTEUR DE SAVON INOXYDABLE	**R34798**	€ 115,00
ZEEPDISPENSER GUN METAL DISTRIBUTEUR DE SAVON GUN METAL	**R34804**	€ 115,00
ZEEPDISPENSER GOLD DISTRIBUTEUR DE SAVON GOLD	**R34828**	€ 115,00
ZEEPDISPENSER COPPER DISTRIBUTEUR DE SAVON COPPER	**R34811**	€ 115,00
ZEEPDISPENSER JET BLACK DISTRIBUTEUR DE SAVON JET BLACK	**R35450**	€ 115,00

ZEEFJE

PANIER

	Artikelnummer / Numéro d'article	Prijs / Prix
3.5" MIAMI COPPER Zeefje / Panier	**R30615**	€ 28,25
3.5" MIAMI GOLD Zeefje / Panier	**R30622**	€ 28,25
3.5" MIAMI GUN METAL Zeefje / Panier	**R30608**	€ 28,25
3.5" NEW YORK COPPER ROSE - COMFORT Zeefje / Panier	**R35214**	€ 28,25
3.5" NEW YORK GOLD FLAX - COMFORT Zeefje / Panier	**R35221**	€ 28,25
3.5" NEW YORK GUN METAL SILVER - COMFORT Zeefje / Panier	**R35207**	€ 28,25
R1149 Zeefje / Panier	**R34248**	€ 16,50
R1165 Zeefje / Panier	**R16893**	€ 16,50
R1167 Zeefje / Panier	**R18637**	€ 16,50
R1168 Zeefje / Panier	**R18644**	€ 16,50
R1175 Zeefje / Panier	**R18651**	€ 16,50
R1179 Zeefje / Panier	**R17111**	€ 16,50
R1181 Zeefje / Panier	**R29824**	€ 16,50
R1182 Zeefje / Panier	**R29831**	€ 16,50
R1187 Zeefje / Panier	**R31384**	€ 16,50
R1189 Zeefje / Panier	**R27479**	€ 16,50
R1196 Zeefje / Panier	**R22412**	€ 21,00
R2002 REGI-GRANITE Zeefje / Panier	**R35856**	€ 21,00
R3016 JET BLACK Zeefje / Panier	**R34286**	€ 21,00

SIFON

SIPHON

	Artikelnummer / Numéro d'article	Prijs / Prix
STANDAARDSIFON SIPHON STANDARD	**R18934**	€ 10,00
SIFON / SIPHON PANAMA SIPHON STANDARD	**R26618**	€ 25,00
SIFON CHROOM 1,25" SIPHON EN CHROME DE 1,25" Enkel voor Aqua Line Uniquement pour les éviers Aqua Line	**R18941**	€ 35,00

STANDPIJP

TUBE DE SURVERSE

	Artikelnummer / Numéro d'article	Prijs / Prix
10 CM 1,5"	**R33821**	€ 22,75
15 CM 1,5"	**R20234**	€ 21,00
3,5" PVC STANDPIJP IN TE KORTEN RACCOURCIR LE TUBE EN PVC DE 3,5"	**R26434**	€ 34,00

KLEMMEN

ATTACHES

	Artikelnummer / Numéro d'article	Prijs / Prix
ONDERBOUWCLIP (6 stuks) CLIP ENCASTRER (6 PIÈCES)	**R18996**	€ 15,00
ONDERBOUW CLIP GRANITE (8 stuks) CLIP ENCASTRER GRANITE (8 PIÈCES)	**R33449**	€ 15,00

Naadloos gelaste kookbruggen, vlakbouw kookplaatuitsparingen, cascades, hoek- en kolomuitsparingen behoren allemaal tot de mogelijkheden. Ook de werkbladen zelf kan Reginox, afhankelijk van de dikte, naadloos produceren. We maken bij Reginox onderscheid tussen 4 mm massieve rvs werkbladen en gezette rvs werkbladen.

L'acier inoxydable est le matériau le plus résistant et le plus durable que vous puissiez choisir pour une cuisine et il comporte toutes sortes d'avantages pratiques. Il est très hygiénique, facile à nettoyer et très solide.
Reginox fabrique des plans de travail sur mesure à partir de ce matériau de haute qualité. Dans le design que vous souhaitez et avec le souci du détail et de la qualité.

Les éviers en acier inoxydable sont soigneusement soudés, afin de créer une unité unique. Des ponts de cuisson soudés sans soudure, des niches de plaque de cuisson encastrées, des cascades, des niches d'angle et de colonne font partie des possibilités.

Reginox peut également produire des plans de travail eux-même sans soudure, en fonction de leur épaisseur. Chez Reginox, nous distinguons les plans de travail en acier inoxydable massif de 4 mm et les plans de travail en acier inoxydable cintré.

ROESTVRIJ STALEN **WERKBLADEN**

COMPTOIRS EN ACIER INOXYDABLE

Roestvrij staal is het meest stoere en duurzame materiaal dat je voor een keuken kunt kiezen en het biedt allerlei praktische voordelen. Het is erg hygiënisch, eenvoudig schoon te maken en zeer solide. Van dit hoog-waardige materiaal maakt Reginox werkbladen, exact op maat. In elk design dat u wenst en met oog voor detail en kwaliteit. Rvs spoelbakken worden keurig ingelast, zodat er een unieke eenheid ontstaat.

4 MM MASSIEF RICHTINGLOOS GEBORSTELD

Inoxydable massif de 4 mm directement brossé

4 MM MASSIEF WARM GEWALST

Inoxydable massif de 4 mm laminé à chaud

4 MM MASSIEF MAT GEBORSTELD

Inoxydable massif de 4 mm brossé à chaud

DIAMANT

EXCENTRISCH GESLEPEN

Meulé excentriquement

MAT GEBORSTELD

Brossé à chaud

RICHTINGLOOS GEBORSTELD

Directement brossé excentriquement

MOGELIJKHEDEN

Inbouwmogelijkheden

Reginox kan wanneer gewenst een kookplaatuitsparing maken. Afhankelijk van de uitsparing kan de kookplaat vlak ingebouwd of als opbouw gemonteerd worden. Verder behoort een cascade (verdiept gedeelte) en een enkel of dubbel stopcontact in het randprofiel tot de mogelijkheden.

Hoekverbinding

Voor het verbinden van de hoeken kunt u kiezen uit drie oplossingen:

- een lasnaad
- een koppeling met bouten
- een (vrijwel naadloze) lijmnaadverbinding in verstek

Roestvrij stalen wangen en frames

Een werkblad kan rusten op de onderkastjes, maar dat is niet beslist nodig. Als een werkblad geen onderkastjes krijgt, kan het worden ondersteund door zogenaamde wangen, eveneens van roestvrij staal. Deze wangen zijn verkrijgbaar in verschillende lengtes, breedtes en dieptes en zijn op maat te maken naar wens van de klant. Desgewenst kan Reginox ook frames op maat leveren.

POSSIBILITÉS

Options d’installation

Reginox peut faire une découpe de plaque de cuisson si vous le souhaitez. Selon la découpe, la plaque de cuisson peut être encastrée ou en saillie. De plus, une cascade (partie enfoncée) et une prise simple ou double dans un profil de bord sont possibles.

Connexion d’angle

Vous pouvez choisir parmi trois solutions pour relier les angles :

- un cordon de soudure
- un accouplement à boulons
- un joint collé (presque sans couture) en onglet

Joues et cadres en acier inoxydable

Un plan de travail peut reposer sur les éléments bas, mais ce n’est pas absolument nécessaire. Si un plan de travail n’a pas d’armoires basses, il peut être soutenu par ce que l’on appelle des joues, également en acier inoxydable. Ces joues sont disponibles en différentes longueurs, largeurs et profondeurs et peuvent être personnalisées selon les souhaits du client. Si vous le souhaitez, Reginox peut également fournir des cadres personnalisés.

Stoer
materiaal

MATÉRIAU RÉSISTANT

Roestvrij stalen achter- zijwanden

Reginox kan roestvrij stalen panelen en achter- of zijwanden leveren in diverse afwerkingen.

Inbouwmogelijkheden spoelbakken

Bijna alle Reginox spoelbakken kunnen naadloos worden ingelast.

Opties werkblad

Recht blad, hoekblad, U-blad, opstaande achterkant, blokprofiel, rondom afgewerkt, kookplaatuitsparing, kraangat, hoek- en/of kolomuitsparing, eilandbladen etc.

4 MM MASSIEVE
RVS WERKBLADEN

Robuust massief roestvrij staal biedt oneindig veel flexibiliteit bij het ontwerpen van uw keuken. Tot een lengte van 6 meter kunnen werkbladen geheel naar wens naadloos worden vervaardigd. Naast mat geborsteld, heeft u nu ook de keuze uit of warmgewalst: de meest pure vorm van rvs. Een waterkering is bij dit type werkblad niet mogelijk.

Randafwerking

De randen van de 4 mm massieve werkbladen mat geborsteld of warm gewalst worden rondom geslepen en gepolijst.

Mat geborsteld

Bij een mat geborsteld werkblad wordt het oppervlak van het rvs geschuurd of geslepen. Hierdoor ontstaat er een mooi egaal en mat oppervlak.

Warm gewalst

Aanrechtbladen van warmgewalst roestvrij staal behouden hun natuurlijke eigenschappen en zijn zelfs minder gevoelig voor krassen. Kleine oneffenheden in kleur en structuur zijn mogelijk.

Parois latérales arrière en acier inoxydable

Reginox peut fournir des panneaux et des parois arrière ou latérales en acier inoxydable dans différentes finitions.

Options d’installation pour les éviers

Presque tous les éviers Reginox peuvent être soudés correctement.

Options plan de travail

Lame droite, lame d’angle, lame en U, montant, dos, profil de bloc, fini tout autour, découpe de plaque de cuisson, trou de robinet, coin, découpe de colonne, dessus d’îlot, etc.

PLANS DE TRAVAIL
EN ACIER INOXYDABLE MASSIF DE 4 MM

L’acier inoxydable solide et robuste offre une flexibilité infinie dans la conception de votre cuisine. Les plans de travail jusqu’à une longueur de 6 mètres peuvent être entièrement fabriqués selon vos souhaits. Vous avez désormais le choix entre le mat brossé et le laminé à chaud : la forme la plus pure de l’acier inoxydable. Un barrage et le collage du fond ne sont pas possibles avec ce type de plan de travail.

Finition des bords

Les bords des plans de travail massifs de 4 mm, brossés ou laminés à chaud, sont meulés et polis sur tout le pourtour.

Brossé à chaud

Pour un plan de travail brossé à chaud, la surface de l’inox est poncée ou meulée. Cela crée une belle surface lisse et mate.

Laminé à chaud

Les comptoirs en acier inoxydable laminés à chaud conservent leurs propriétés naturelles et sont encore moins sensibles aux rayures. De petites irrégularités de couleur et de structure sont possibles.

GEZETTE
RVS WERKBLADEN

Standaard worden gezette werkbladen geleverd in mat geborsteld staal. Tegen een meerprijs kunnen gezette werkbladen ook in de finish richtingloos geborsteld en excentrisch geslepen geleverd worden.

Randprofilering

Om werkbladen meer uitstraling te geven, kan Reginox ze uitvoeren in diverse rand profileringen. De randdikte van een werkblad kan variëren van 12 mm tot 40 mm. De gezette rvs werkbladen worden standaard zonder waterkering en inclusief MDF onderlijming geleverd.

Mat geborsteld

Bij een mat geborsteld werkblad wordt het oppervlak van het rvs geschuurd of geslepen. Hierdoor ontstaat er een mooi egaal en mat oppervlak.

Richtingloos geborsteld

Het oppervlak is bewerkt met een richtingloze slijpstructuur, wat resulteert in een mat effect. Krassen en vingerafdrukken zijn minder snel zichtbaar.

Excentrisch geslepen

Het rvs werkblad wordt m.b.v. een speciale techniek excentrisch geborsteld, waardoor het werkblad allemaal lichte krasjes door elkaar krijgt. Dit geeft een zeer mooi resultaat en maakt dat eventuele krassen die er met de jaren inkomen slechts weinig zichtbaar zijn.

PLANS DE TRAVAIL
EN ACIER INOXYDABLE FISSURÉS

Par défaut, les plans de travail fissurés sont fournis en acier brossé mat. Moyennant un supplément, les plans de travail fissurés peuvent être fournis avec une finition brossée non directionnelle et rectifiée de manière excentrique.

Profilage des bords

Pour donner plus d'apparence aux plans de travail, Reginox peut les produire dans différents profils de bord. L'épaisseur du bord d'un plan de travail peut varier de 12 mm à 40 mm. Les plans de travail en acier inoxydable fissuré sont fournis par défaut sans barrage et avec sous-couche en MDF.

Brossé à chaud

Pour un plan de travail brossé à chaud, la surface de l'inox est poncée ou meulée. Cela crée une belle surface lisse et mate.

Directement brossé

La surface est traitée avec une structure de meulage non directionnelle, ce qui donne un effet mat. Les rayures et les empreintes digitales sont moins visibles.

Meulé excentriquement

Le plan de travail en acier inoxydable est brossé de manière excentrique à l'aide d'une technique spéciale, si bien que le plan de travail se mélange à toutes les rayures légères. Cela donne un très beau résultat et fait en sorte que les rayures qui apparaissent au fil des ans ne sont que légèrement visibles.

STANDAARD
RVS WERKBLADEN

De standaard rvs werkbladen van Reginox zijn verkrijgbaar in verschillende lengtes en diepte maten. De diepte bedraagt altijd 600 mm. De dikte van het werkblad is 27 mm en de dikte van het rvs varieert van 0,7 tot 0,8 mm. De standaard rvs werkbladen zijn leverbaar met een enkele of dubbele spoelbak.
De standaard rvs werkbladen van Reginox kunnen eventueel gewenst geleverd worden met een ribbenpakket, een waterkering, kookplaat en / of kraangat uitsparing.

Tegelopstand aan de achterkant van het werkblad behoort ook tot de mogelijkheden evenals de optie om de achterzijde naar beneden te vouwen (niet lassen).

De standaard rvs werkbladen worden allemaal voorzien van een robuuste onderlijming gemaakt van FSC® gecertificeerd hout.

Finish

Onze standaard rvs werkbladen kunnen worden uitgevoerd in een diamant finish of rvs vlak gespiegeld. Door het reliëf van de diamant finish zijn krassen veel minder zichtbaar.

PLANS DE TRAVAIL STANDARD
EN ACIER INOXYDABLE

Les plans de travail standards en acier inoxydable de Reginox sont disponibles en différentes longueurs et profondeurs. L'épaisseur du plan de travail est de 27 mm et l'épaisseur de l'acier inoxydable varie de 0,7 à 0,8 mm. Les plans de travail standards en acier inoxydable sont disponibles avec un évier simple ou double. Les plans de travail standards en acier inoxydable de Reginox peuvent être fournis en option avec un ensemble de nervures, un barrage, une plaque de cuisson et / ou un évidement de trou de robinet.

Le dosseret de carrelage à l'arrière du plan de travail est également une option, tout comme la possibilité de rabattre le dossier (ne pas souder).

Les plans de travail standards en acier inoxydable sont tous pourvus d'un sous-encollage robuste en bois certifié FSC®.

Finition

Nos plans de travail standards en acier inoxydable peuvent être finis en finition diamant ou en acier inoxydable miroir. En raison du relief de la finition diamantée, les rayures sont beaucoup moins visibles.

LAY-ON

Lay-ons van Reginox zijn zeer handig. De geïntegreerde combinatie van werkblad en spoelbak past direct in een klein keukenblok. Daarom is er geen aangrenzend werkblad nodig. Alle lay-ons zijn omkeerbaar.

Les lay-ons de reginox sont très pratiques. Le lay-on est un plan de travail avec un évier intégré. Toute la gamme est réversible. Le montage est simple : il est posé directement sur le meuble de cuisine.

LAY-ON 100 x 50

Diepte Profondeur 140 mm

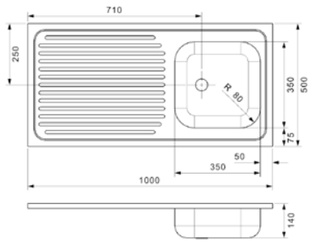

Levertijd en minimale afname hoeveelheid 25
Délai de livraison et quantité minimale 25

Artikelnummer /
Numéro d'article **R03640**
Prijs / Prix € 135,50

LAY-ON 100 x 60

Diepte Profondeur 140 mm

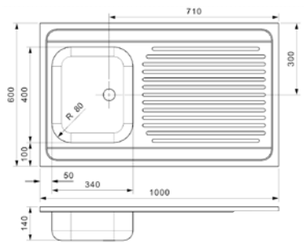

Levertijd en minimale afname hoeveelheid 25
Délai de livraison et quantité minimale 25

Artikelnummer /
Numéro d'article **R01196**
Prijs / Prix € 164,00

LAY-ON 120 x 60

Diepte Profondeur 140 + 140 mm

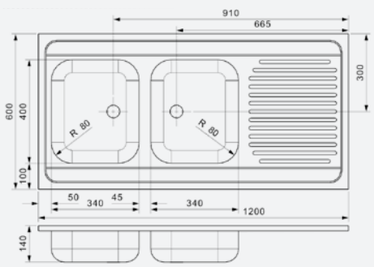

Levertijd en minimale afname hoeveelheid 25
Délai de livraison et quantité minimale 25

Artikelnummer /
Numéro d'article **R03572**
Prijs / Prix € 207,50

REGINOX
THE CROWN FOR YOUR KITCHEN

Reginox bv
A Noordermorssingel 2
7461 JN Rijssen
The Netherlands
T + 31 (0)548 53 56 35
E info@reginox.be
www.reginox.be
www.reginox.com

Reginox UK Ltd
A Units 1-4 Radnor Park Trading Estate
Back Lane Congleton Cheshire
CW12 4XJ England
T + 44 (0)1260 28 00 33
E sales@reginox.co.uk
www.reginox.co.uk

Reginox Far East Pte Ltd
A 2 Loyang Lane #03-03
Singapore 508913
T + (65)67 88 53 63
E info@reginox.com.sg
www.reginox.com.sg